DONPER

2021

COMPRESSOR CATALOGUE

产品目录

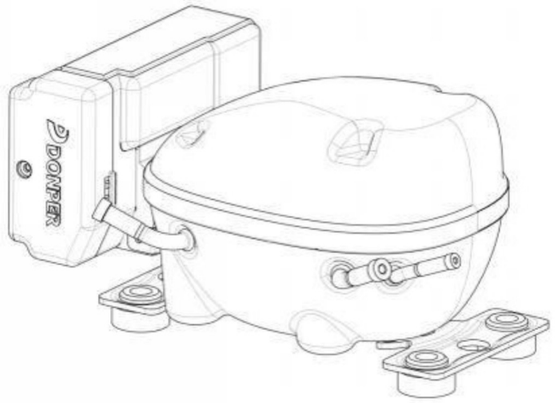

黄石东贝压缩机有限公司
Huangshi Donper Compressor Co.,Ltd.

DONPER 东贝

黄石东贝压缩机有限公司
Huangshi Donper Compressor Co.,Ltd.

地址: 湖北省黄石市经济技术开发区·铁山区金山大道东6号
No.6 East of Jinshan Road, Tieshan District, Economic and Technological Development Zone, Huangshi, Hubei, China.
邮编/P.C: 435000
电话/Tel: +86 714 627 3829 627 3839
传真/Fax: +86 714 627 3829
网址/Http: //www.donper.com
邮箱/E-mail: sella@donper. com
电商网址/E-commerce: http://dongbei.tmall.com/

黄石东贝压缩机有限公司
Huangshi Donper Compressor Co.,Ltd.

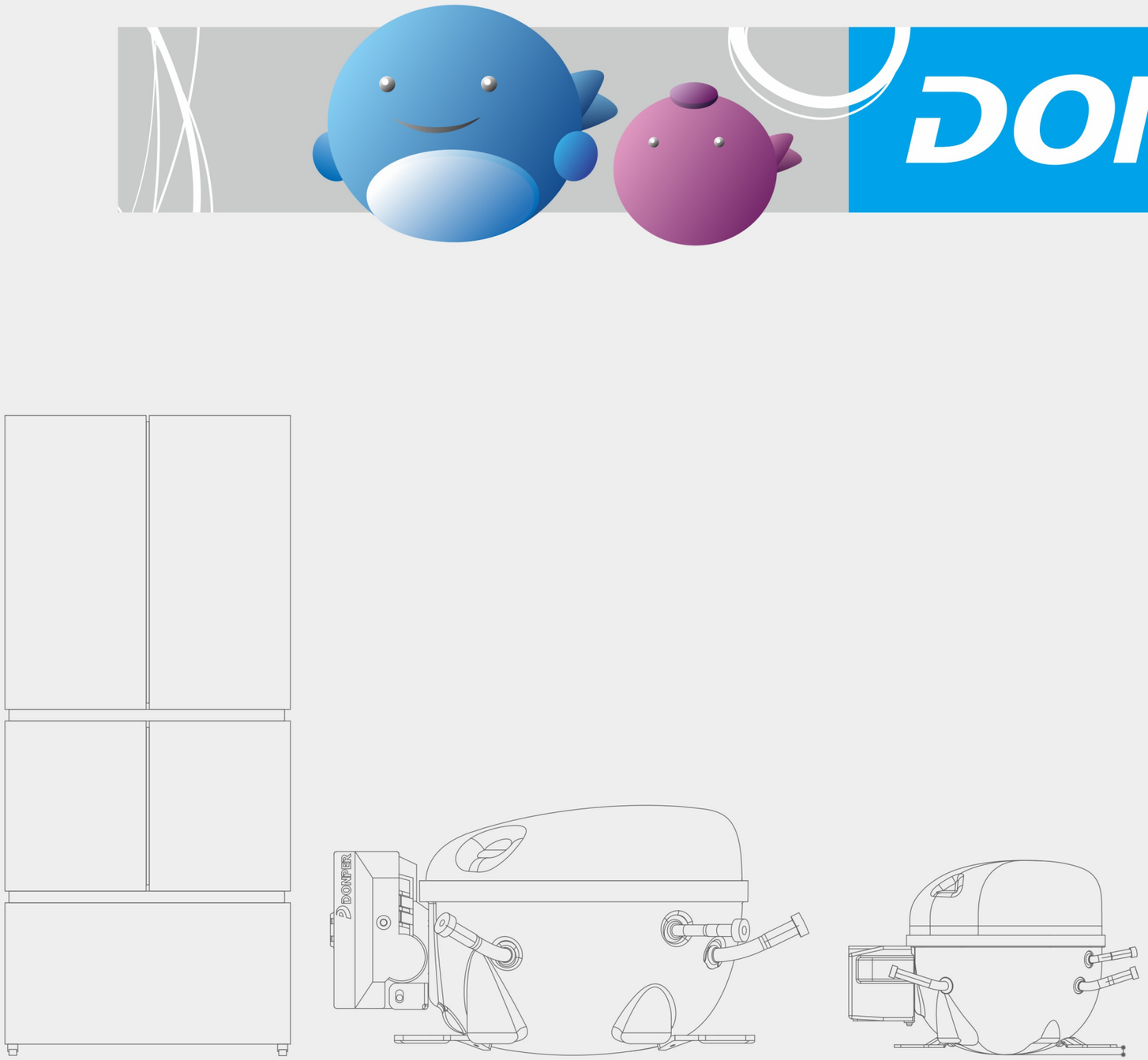

DONPER

R & D CENTER

研发中心

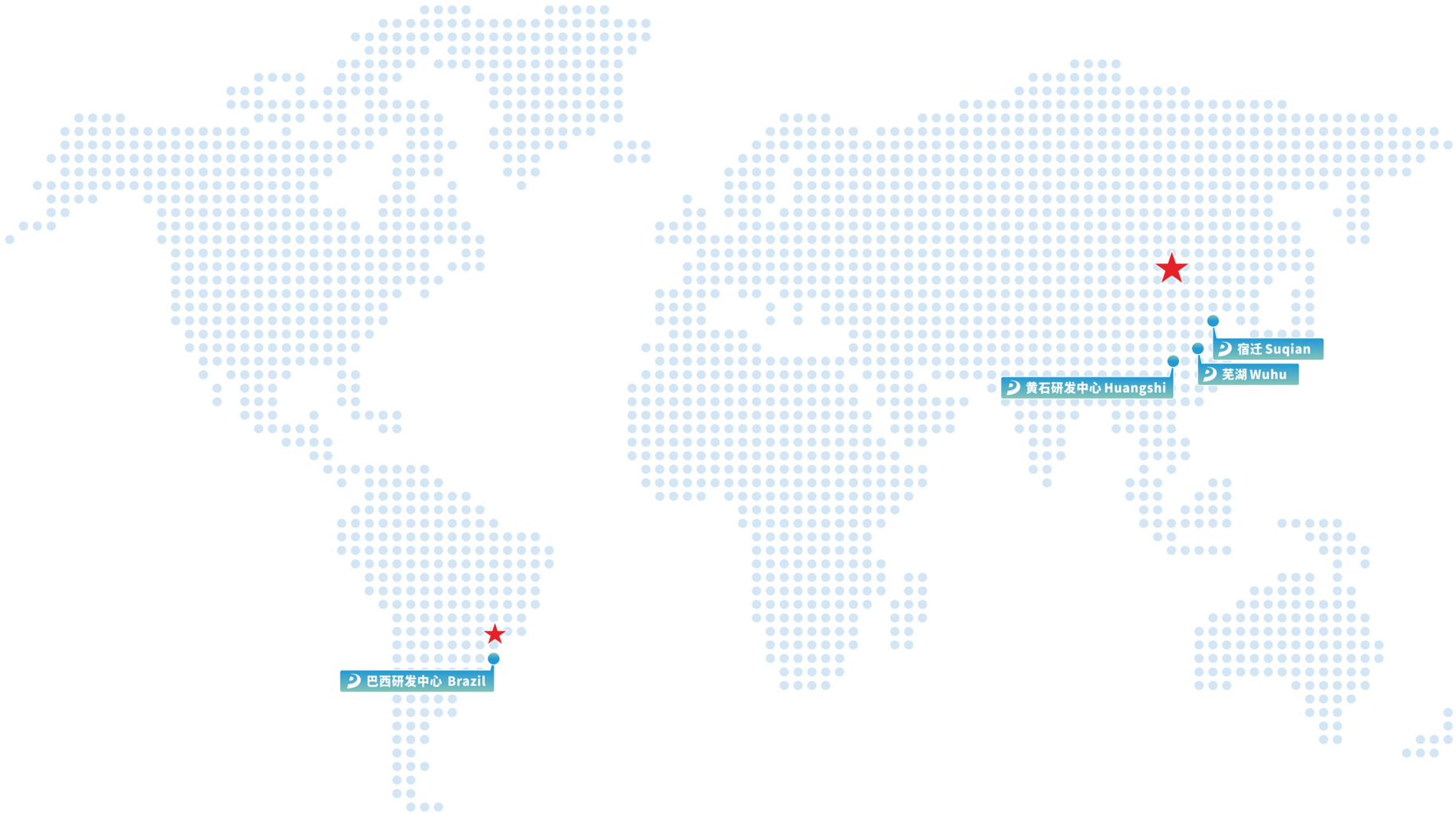

巴西研发中心 Brazil R&D Center

黄石研发中心 Huang shi R&D Center
黄石工厂 Huang shi Plant

芜湖工厂 Wuhu Plant

宿迁工厂 Suqian Plant

公司简介
COMPANY PROFILE

黄石东贝压缩机有限公司是一家专业研发、生产、销售制冷压缩机的高新技术企业，东贝集团A股上市的子公司。

公司长期致力于低碳、高效、节能、环保制冷压缩机的研究，以科技创新为发展核心战略，构建了完善的创新体系。在中国黄石、巴西若因维利分别建有研发中心。公司拥有国家地方联合工程研究中心、国家认定企业技术中心、院士专家工作站、博士后科研工作站等八大创新平台，研发的多项先进技术领跑同行。先后被认定为“国家技术创新示范企业”、“国家知识产权示范企业”，自主研发的高效节能节材型压缩机荣获国家科学技术进步奖。

公司先后从德国、瑞士、日本、意大利引进了国际先进水平的生产设备和生产线，能生产12大系列200余个品种压缩机。产品主要采用R600a、R290、R134a、R404A、R1234yf等制冷剂，具有型号多、规格全、冷量范围宽、功率跨度大的特点，年生产能力达4500万台。

公司拥有德国VDE和中国CNAS认可的实验室，产品通过了3C、VDE、TUV、UL、CE、KC、Inmetro等认证，远销亚洲、欧洲、美洲等60多个国家和地区；是海尔、海信、美的，惠而浦、B/S/H/、三星、夏普、松下等国内外知名品牌的战略供应商，单一品牌产销量连续16年全国第一，连续4年全球领先。

公司先后荣获“联合国GEF激励计划大奖”、“中国制造业单项冠军产品”、“全国质量工作先进单位”、“出入境检验检疫信用管理AA级企业”、“全国实施卓越绩效模式先进企业特别奖”、“全国守合同重信用单位”、“湖北省长江质量奖”等荣誉。

Huangshi Donper Compressor Co., Ltd is an A-share Listed Company, a high-tech enterprise specializing in R&D, production and sales of refrigeration compressors.

The company has been committed to the research of low-carbon, high-efficiency, energy-saving and environmental protection refrigeration compressor for a long time, taking technical innovation as the development core strategy and built a perfect innovation system. We have established R & D centers in Huangshi, China, and Joinville, Brazil, respectively. The company has eight innovation platforms, including national local joint engineering research center, national recognized enterprise technology center, academician expert workstation, post doctoral research station, etc., and a number of advanced technologies lead the industry. It has been recognized as "national technological innovation demonstration enterprise" and "national intellectual property rights demonstration enterprise". The independent research and development of high-efficiency, energy-saving, and material-saving compressor, which has won the national science and technology progress award.

The company has successively imported international advanced production equipments and production lines from Germany, Switzerland, Japan and Italy, which can produce more than 200 varieties of 12 series compressors. The products mainly use R600a, R290, R134a, R404A, R1234yf and other refrigerants, with multiple models, complete specifications, wide range of cooling capacity and large power span, with an annual production capacity of 45 million pcs.

The company has laboratories accredited by VDE in Germany and CNAS in China. The products have passed the certification of 3C, VDE, TUV, UL, CE, KC,Inmetro, etc., and exported to more than 60 countries and regions in Asia, Europe and America. It is the strategic supplier of Haier, Hisense, Midea, whirlpool, B/S/H/, SAMSUNG, Sharp, Panasonic and other well-known brands in domestic and abroad. The production and sales volume of a single brand have ranked first in China for 16 consecutive years and global leaders for 4 consecutive years.

The company has successively won the "United Nations GEF incentive plan Award", "China's manufacturing industry single champion product", "national advanced quality unit", "entry exit inspection and quarantine credit management AA level enterprise", "national advanced enterprise special award for implementing excellent performance model", "national contract abiding and trustworthy unit" and "Hubei Yangtze River Quality Award".

东贝——获得国家科技进步奖的压缩机企业
Donper compressor company win the National Prize for Progress in Scientific & Technology Award

世界一流生产车间
World-class Production Workshop

东贝大事记 Company Events

1966
潜水泵工厂
Submersible pump plant

1979
制冷设备厂
Refrigeration equipment plant

1990
冰箱压缩机厂
Refrigerator compressor plant

1994
东贝集团有限公司
Donper Group Co.,Ltd

1999
集团公司B股上市
Group company listed in B-shares

2006
芜湖工厂
Wuhu plant

2011
黄金山工厂
Huang jinshan plant

2013
黄石研发中心
Huangshi R&D Center

2014
宿迁工厂
Su qian plant

2014
巴西研发中心
Brazil R& D Center

2015
VFL变频产品发布
VFL launched

2016
VFA变频产品发布
VFA launched

2017
VFX变频产品发布
VFX launched

2018
VDU变频产品发布
VDU launched

2019
VFW超高效变频产品研发
VFW developed

2020
集团公司A股上市
Group company listed in A-shares

我们一直在不断地接受挑战并从中得到成长
We have been growing a lot by embracing challenges

DONPER GROUP

压缩机系列 Compressor Series

系列 SERIES	压缩机 COMPRESSOR	压缩机说明 COMPRESSOR DESCRIPTION
VSC		R600a，R290 30-260W，120-320W VFL/VFW：187×150×135mm(L×W×H) VFA：177×142×120mm(L×W×H) VD：165×142×114mm(L×W×H) 冷柜，冰箱 CHEST FREEZER, REFRIGERATOR.
VC		R134a 20-40W(L/MBP) 137×103×93mm(L×W×H) 车载冰箱 CAR REFRIGERATOR
C		R600a, R134a 50-100W（LBP） 137×117×145mm(L×W×H) 饮水机，小冷柜 WATER COOLER, SMALL CHEST FREEZER, ETC
D		R600a, R134a 50-100W（LBP） 146×127×158mm(L×W×H) 小冷柜，饮水机 SMALL FREEZER ,WATER COOLER, ETC
A		R600a, R134a 48-140W（LBP） 157×142×163mm(L×W×H) 小冷柜，饮水机，冰箱 SMALL FREEZER, WATER COOLER, REFRIGERATOR

系列 SERIES	压缩机 COMPRESSOR	压缩机说明 COMPRESSOR DESCRIPTION
S		R600a, R134a, R290 100-200W（LBP） 400-700W(HBP) 177×148×169mm(L×W×H) 冷柜, 冰箱, 除湿机 CHEST FREEZER, REFRIGERATOR, DEHUMIDIFIER.
L		R600a, R134a, R290 200-450W（LBP） 600-1000W(HBP) 184×155×178mm(L×W×H) 冰箱, 冷柜, 展示柜, 厨房冰箱, 除湿机 REFRIGERATOR, CHEST FREEZER, SHOW CASE, COMMERCIAL REFRIGERATOR, DEHUMIDIFIER, ETC.
K		R600a, R134a, R290 230-650W（LBP） 1000-1400W（HBP） 198×165×199mm（L×W×H） 冷柜，展示柜，厨房冰箱，医疗柜， 制冰机，除湿机 CHEST FREEZER, SHOW CASE, COMMERCIAL REFRIGERATOR, MEDICAL FREEZER, ICE MAKER, DEHUMIDIFIER, ETC.
NE		R134a, R290, R404A 450-900W（LBP） 800-2000W（HBP） 201×165×208mm（L×W×H） 冷柜，展示柜，厨房冰箱，医疗柜， 制冰机，啤酒柜，冰激凌机 CHEST FREEZER, SHOW CASE, COMMERCIAL REFRIGERATOR, MEDICAL FREEZER, ICE MAKER, DRAFT BEER DISPENSER, ICE CREAM MACHINE, ETC.
NV		R404A，R290 224×171×239mm（L×W×H） 700-1200W（LBP） 展示柜、厨房冰箱、制冰机、 冰激凌机等 DISPLAY CABINET, PROFESSIONAL KITCHEN REFRIGERATOR, ICE MAKER, ICE CREAM MACHINE, ETC.)

系列 SERIES	压缩机 COMPRESSOR	压缩机说明 COMPRESSOR DESCRIPTION
VK		R290 440-900W(LBP) 1100-2300(MBP) 210×174×191mm（L×W×H） 展示柜、厨房冰箱、制冰机、冰激凌机等 DISPLAY CABINET, PROFESSIONAL KITCHEN REFRIGERATOR, ICE MAKER, ICE CREAM MACHINE, ETC.）
NCT		R134a,R404A 950-1500W（LBP） 3320-4800W（HBP） 232×178×271mm（L×W×H） 冷柜展示柜，厨房冰箱，医疗柜，制冰机，啤酒柜，冰激凌机 CHEST FREEZER,SHOW CASE, COMMERCIAL REFRIGERATOR, MEDICAL FREEZER,ICE MAKER, DRAFT BEER DISPENSER, ICE CREAM MACHINE,ETC.

东贝压缩机型号命名说明
Donper Compressor models identification and designation

压缩机命名（VFL系列变频）Nomenclature(VFL series VSC)

V F L □ 110 C Y 1 □

- 系列 Series: VFL
- 能效等级 Efficiency level: □
- 气缸容积 Displacement 110=11.0cc/rev: 110
- 额定电压 Inverter: C
- 工质 Refrigerant: Y
  - Y=R600a
  - Z=R134a
  - U=R290
  - K=R404A
  - L=R1234yf
- 1: “1”：铝线 （Al）; “空”No：铜线（Cu）
- □: 改进顺序 Improvement order: A,B, C, ……

压缩机命名(C/A/K/H系列) Nomenclature(C/A/K/Hseries)

A K 100 C Y 1 □

- 系列 Series: A
- 能效等级 Efficiency level: K
- 制冷量 Cooling Capacity: 100
- 额定电压 Rated Voltage: C
  - C=220-240V~50Hz
  - W=160-260V~50Hz
  - D=220-240V~50Hz/60Hz
  - F=220-240V ~60Hz
  - A=100V~50Hz /60Hz
  - B=110-120V~60Hz
  - X=115-127V~60Hz
  - E=直流
- 工质 Refrigerant: Y
  - Y=R600a
  - Z=R134a
  - U=R290
  - K=R404A
  - L=R1234yf
- 1: “1”：铝线 （Al）; “空”No：铜线（Cu）
- □: 改进顺序 Improvement order: A,B, C, ……

压缩机命名(L系列) Nomenclature(L series)

L D 58 C Y 1 □

- 系列 Series: L
- 能效等级 Efficiency level: D
- 气缸容积 Displacement 58=5.8cc/rev: 58
- 额定电压 Rated Voltage: C
  - C=220-240V~50Hz
  - W=160-260V~50Hz
  - D=220-240V~50Hz/60Hz
  - F=220-240V ~60Hz
  - A=100V~50Hz /60Hz
  - B=110-120V~60Hz
  - X=115-127V~60Hz
  - E=直流
- 工质 Refrigerant: Y
  - Y=R600a
  - Z=R134a
  - U=R290
  - K=R404A
  - L=R1234yf
- 1: “1”：铝线 （Al）; “空”No：铜线（Cu）
- □: 改进顺序 Improvement order: A,B, C, ……

压缩机命名(NE，NCT系列) Nomenclature(NE,NCT series)

N C T 6 228 C K 1 □

- 系列 Series: NCT
- 背压类型 Backpressures ranges: 6
  - 1=LBP-LST
  - 2=LBP-HST
  - 3=LBP-OC
  - 4=HBP-OC
  - 5=HBP-LST
  - 6=HBP-HST
- 228表示的是冷量，第1位数字表示的是（将要被添加到后两位数字后）0的个数，组合成的数字表示冷量（kcal/h）（例如：228表示的是2800kcal/h）。
  To indicate the cooling capacity, the first digit means the number of zeros, that should be added to the last 2 digit, the combinated number means the Cooling capacity kcal/h in kcal/h (e.g.,228means 2800kcal/h).
- 额定电压 Rated Voltage: C
  - C=220-240V~50Hz
  - W=160-260V~50Hz
  - D=220-240V~50Hz/60Hz
  - F=220-240V ~60Hz
  - A=100V~50Hz /60Hz
  - B=110-120V~60Hz
  - X=115-127V~60Hz
- K: 工质 Refrigerant
  - Z=R134a
  - K=R404A
  - U=R290
- 1: “1” 铝线 （Al）; “空”No：铜线（Cu）
- □: 改进顺序 Improvement order: A,B, C, ……

制冷量范围 Capacity Range

50Hz时的制冷量 Capacity at 50Hz

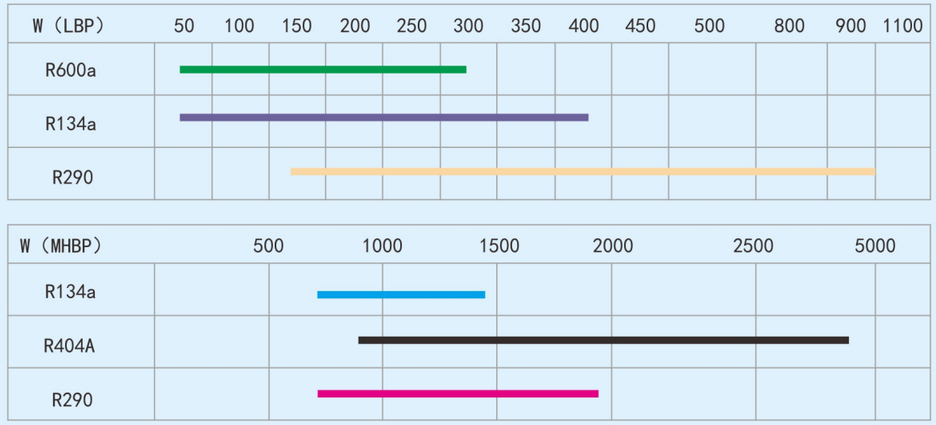

压缩机铭牌说明 Compressor nameplate identification

1、压缩机型号 Compressor model
2、东贝注册商标 Donper's Logo
3、电压范围和频率 Rated Voltage and frequency
4、公司网址 Donper Website
5、压缩机条形码 Compressor bar code
6、数字码 Number code
7、单相电源 Single phase
8、接线标志 Power supply connection mark
9、吸气标识 Suction mark
10、防火标志 Flammable mark
11、制冷剂 Refrigerant

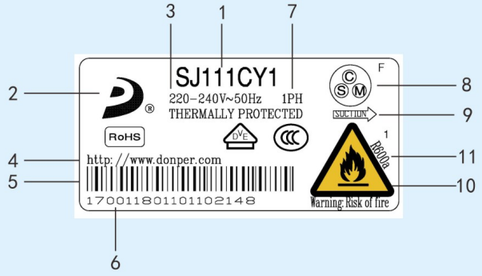

技术参数 Technical Information

测试工况 TEST CONDITION

测试工况 TEST CONDITION	低背压 LBP			中/高背压 H/MBP
	ASHRAE	AHAM	CECOMAF	ASHRAE
蒸发温度 Evap. Temp. ℃	-23.3	-23.3	-25.0	+7.2
环境温度 Amb. Temp. ℃	+32.2	+32.2	+32.0	+35.0
冷凝温度 Cond. Temp. ℃	+54.4	+40.5	+55.0	+54.4
吸气温度 Suction Temp. ℃	+32.2	+32.2	+32.0	+35.0
过冷温度 Subcooling Temp. ℃	+32.2	+32.2	+55.0	+46.1

应用工况 Appli cation	蒸发温度 Evapo rating temperature	举例 Example
LBP	-35℃~-15℃	冰箱、冷柜 Refri gerators, Freezers
MBP	-20℃~0℃	酒柜、食品保鲜柜 Drinking Foun tains, Food Preser vation Machine
HBP	-5℃~+15℃	热水器、除湿机 Water Heater, Dehumidifiers

冷却方式 COOLING

ST	自然冷却	Static cooling
OC	油冷	Oil cooling
F	风冷	Fan cooling

电机类型 ELECTRICAL MOTOR TYPES

RSIR	电阻启动-电感运行 Resistive Start-Inductive Run
RSCR	电阻启动-电容运行 Resistive Start-Capacitive Run
CSIR	电容启动-电感运行 Capacitive Start -Inductive Run
CSR	电容启动-电容运行 Capacitive Start-Capacitive Run

电机启动扭矩 MOTOR TORQUE

LST	低启动扭矩：适用于毛细管节流系统平衡压力启动。Low starting torque: Appropriate for systems with a capillary tube expansion type device and equalized pressures on start up.
HST	高启动扭矩：适用于热力膨胀阀或毛细管节流膨胀系统。High starting torque: Appropriate for systems with expansion valve or capillary tube expansion type device with disequalized pressures on start up.

目录 CONTENTS

变频系列 VSC Series

型号 Model	气缸容积 Displacement	冷却方式 Cooling Type	电机类型 Motor Type	转速 Rotate Speed	ASHRAE (-23.3/54.4/32.2°C) 制冷量 Cooling Capacity			COP		CECOMAF (-25/55/32°C) 制冷量 Cooling Capacity			COP		认证 Certification	电机 motor	壳体高度 Height"A"
	cm³			rpm	W	Kcal/h	Btu/h	W/W	EER	W	Kcal/h	Btu/h	W/W	EER			
R600a VDU 变频压缩机 Variable Speed Compressor LBP																	
VDU040CY1	4.0	ST	BLDC	1300	28	24	96	1.40	4.78	21	18	72	1.09	3.72	CCC/VDE	Al	114
				2000	47	40	160	1.50	5.12	35	30	121	1.17	3.98			
				3000	69	59	235	1.50	5.12	52	45	177	1.17	3.98			
				4200	98	84	334	1.46	4.98	74	63	251	1.14	3.88			
VDU060CY1	6.0	ST	BLDC	1300	38	33	130	1.42	4.85	29	25	97	1.11	3.77	CCC/VDE	Al	114
				2000	65	56	222	1.60	5.46	49	42	167	1.25	4.25			
				3000	95	82	324	1.60	5.46	71	61	244	1.25	4.25			
				4200	135	116	461	1.56	5.32	102	87	346	1.21	4.14			
VDU070CY1	7.0	ST	BLDC	1300	50	43	171	1.45	4.95	38	32	128	1.13	3.85	CCC/VDE	Al	114
				2000	83	71	283	1.60	5.46	62	54	213	1.25	4.25			
				3000	128	110	437	1.60	5.46	96	83	328	1.25	4.25			
				4200	170	146	580	1.56	5.32	128	110	436	1.21	4.14			
R600a VFA 变频压缩机 Variable Speed Compressor LBP																	
VFA070CY1	7.0	ST	BLDC	1200	45	39	154	1.55	5.29	34	29	115	1.21	4.12	CCC/VDE	Al	124
				2000	80	69	273	1.75	5.97	60	52	205	1.36	4.65			
				3000	125	107	427	1.70	5.80	94	81	321	1.32	4.51			
				4500	180	155	614	1.60	5.46	135	116	462	1.25	4.25			
VFA090CY1	9.0	ST	BLDC	1200	59	51	201	1.55	5.29	44	38	151	1.21	4.12	CCC/VDE	Al	124
				2000	102	88	348	1.75	5.97	77	66	262	1.36	4.65			
				3000	160	138	546	1.70	5.80	120	103	410	1.32	4.51			
				4500	215	185	734	1.60	5.46	162	139	552	1.25	4.25			
VFA110CY1H	11.0	ST	BLDC	1200	72	62	246	1.55	5.29	54	47	185	1.21	4.12	CCC	Al	124
				2000	120	103	409	1.73	5.90	90	78	308	1.35	4.59			
				3000	180	155	614	1.70	5.80	135	116	462	1.32	4.51			
				4500	240	206	819	1.60	5.46	180	155	616	1.25	4.25			
R600a VFJ 变频压缩机 Variable Speed Compressor LBP																	
VFJ070CY1	7.0	ST	BLDC	1200	45	39	154	1.65	5.63	34	29	115	1.28	4.38	CCC/VDE	Al	129
				2000	80	69	273	1.80	6.14	60	52	205	1.40	4.78			
				3000	125	107	427	1.78	6.07	94	81	321	1.39	4.73			
				4500	180	155	614	1.62	5.53	135	116	462	1.26	4.30			
VFJ090CY1	9.0	ST	BLDC	1200	59	51	201	1.68	5.73	44	38	151	1.31	4.46	CCC/VDE	Al	129
				2000	102	88	348	1.80	6.14	77	66	262	1.40	4.78			
				3000	160	138	546	1.78	6.07	120	103	410	1.39	4.73			
				4500	215	185	734	1.65	5.63	162	139	552	1.28	4.38			
VFJ110CY1	11.0	ST	BLDC	1200	72	62	246	1.65	5.63	54	47	185	1.28	4.38	CCC/VDE	Al	129
				2000	120	103	409	1.80	6.14	90	78	308	1.40	4.78			
				3000	180	155	614	1.78	6.07	135	116	462	1.39	4.73			
				4500	240	206	819	1.62	5.53	180	155	616	1.26	4.30			
R600a VFL 变频压缩机 Variable Speed Compressor LBP																	
VFL070CY1H	7.0	ST	BLDC	1200	48	41	164	1.73	5.90	36	31	123	1.35	4.59	CCC/VDE	Al	138
				2000	80	69	273	1.85	6.31	60	52	205	1.44	4.91			
				3000	125	107	427	1.75	5.97	94	81	321	1.36	4.65			
				4500	180	155	614	1.60	5.46	135	116	462	1.25	4.25			
VFL070CY1	7.0	ST	BLDC	1200	48	41	164	1.73	5.90	36	31	123	1.35	4.59	CCC/VDE /UL	Al	138
				2000	80	69	273	1.88	6.41	60	52	205	1.46	4.99			
				3000	125	107	427	1.80	6.14	94	81	321	1.40	4.78			
				4500	180	155	614	1.60	5.46	135	116	462	1.25	4.25			

型号 Model	气缸容积 Displacement	冷却方式 Cooling Type	电机类型 Motor Type	转速 Rotate Speed	ASHRAE (-23.3/54.4/32.2°C) 制冷量 Cooling Capacity			COP		CECOMAF (-25/55/32°C) 制冷量 Cooling Capacity			COP		认证 Certification	电机 motor	壳体高度 Height"A"
	cm³			rpm	W	Kcal/h	Btu/h	W/W	EER	W	Kcal/h	Btu/h	W/W	EER			
R600a VFL 变频压缩机 Variable Speed Compressor LBP																	
VFL090CY1H	9.0	ST	BLDC	1200	72	62	246	1.72	5.87	54	47	185	1.34	4.57	CCC/VDE	Al	138
				2000	108	93	368	1.85	6.31	81	70	277	1.44	4.91			
				3000	160	138	546	1.75	5.97	120	103	410	1.36	4.65			
				4500	215	185	734	1.60	5.46	162	139	552	1.25	4.25			
VFL090CY1	9.0	ST	BLDC	1200	72	62	246	1.80	6.14	54	47	185	1.40	4.78	CCC/VDE /UL	Al	138
				2000	108	93	368	1.90	6.48	81	70	277	1.48	5.04			
				3000	160	138	546	1.80	6.14	120	103	410	1.40	4.78			
				4500	215	185	734	1.60	5.46	162	139	552	1.25	4.25			
VFL110CY1H	11.0	ST	BLDC	1200	82	71	280	1.73	5.90	62	53	210	1.35	4.59	CCC/VDE	Al	138
				2000	130	112	444	1.85	6.31	98	84	334	1.44	4.91			
				3000	200	172	682	1.75	5.97	150	129	513	1.36	4.65			
				4500	260	224	887	1.60	5.46	195	168	667	1.25	4.25			
VFL110CY1	11.0	ST	BLDC	1200	82	71	280	1.78	6.07	62	53	210	1.39	4.73	CCC/VDE /UL	Al	138
				2000	130	112	444	1.90	6.48	98	84	334	1.48	5.04			
				3000	200	172	682	1.80	6.14	150	129	513	1.40	4.78			
				4500	260	224	887	1.60	5.46	195	168	667	1.25	4.25			
VFL126CY1	12.6	ST	BLDC	1200	87	75	297	1.74	5.94	65	56	223	1.35	4.62	CCC/VDE	Al	138
				2000	150	129	512	1.88	6.41	113	97	385	1.46	4.99			
				3000	225	193	768	1.76	6.01	169	145	577	1.37	4.67			
				4500	280	241	955	1.58	5.39	211	181	718	1.23	4.20			
R600a VFW 变频压缩机 Variable Speed Compressor LBP																	
VFW070CY1	7.0	ST	BLDC	1000	40	34	136	1.80	6.14	30	26	103	1.40	4.78	CCC/VDE	Cu	148
				1200	48	41	164	1.88	6.41	36	31	123	1.46	4.99			
				1600	68	58	232	1.94	6.62	51	44	174	1.51	5.15			
				2000	82	71	280	1.95	6.65	62	53	210	1.52	5.18			
				3000	128	110	437	1.86	6.35	96	83	328	1.45	4.94			
				4500	170	146	580	1.65	5.63	128	110	436	1.28	4.38			
VFW070CY	7.0	ST	BLDC	1000	40	34	136	1.83	6.24	30	26	103	1.42	4.86	CCC/VDE	Al	148
				1200	48	41	164	1.90	6.48	36	31	123	1.48	5.04			
				1600	68	58	232	1.95	6.65	51	44	174	1.52	5.18			
				2000	82	71	280	2.00	6.82	62	53	210	1.56	5.31			
				3000	128	110	437	1.90	6.48	96	83	328	1.48	5.04			
				4500	170	146	580	1.68	5.73	128	110	436	1.31	4.46			
VFW090CY1	9.0	ST	BLDC	1000	53	46	181	1.80	6.14	40	34	136	1.40	4.78	CCC/VDE	Cu	148
				1200	65	56	222	1.88	6.41	49	42	167	1.46	4.99			
				1600	85	73	290	1.95	6.65	64	55	218	1.52	5.18			
				2000	102	88	348	1.96	6.69	77	66	262	1.53	5.20			
				3000	160	138	546	1.86	6.35	120	103	410	1.45	4.94			
				4500	215	185	734	1.65	5.63	162	139	552	1.28	4.38			
VFW090CY	9.0	ST	BLDC	1000	53	46	181	1.85	6.31	40	34	136	1.44	4.91	CCC/VDE	Cu	148
				1200	65	56	222	1.92	6.55	49	42	167	1.49	5.10			
				1600	85	73	290	2.03	6.93	64	55	218	1.58	5.39			
				2000	102	88	348	2.05	6.99	77	66	262	1.60	5.44			
				3000	160	138	546	1.93	6.59	120	103	410	1.50	5.12			
				4500	215	185	734	1.71	5.83	162	139	552	1.33	4.54			

型号 Model	气缸容积 Displacement	冷却方式 Cooling Type	电机类型 Motor Type	转速 Rotate Speed	ASHRAE (-23.3/54.4/32.2℃) 制冷量 Cooling Capacity			COP		CECOMAF (-25/55/32℃) 制冷量 Cooling Capacity			COP		认证 Certification	电机 motor	壳体高度 Height"A"
	cm³			rpm	W	Kcal/h	Btu/h	W/W	EER	W	Kcal/h	Btu/h	W/W	EER			
R600a VFW 变频压缩机 Variable Speed Compressor LBP																	
VFW110CY1	11.0	ST	BLDC	1000	65	56	222	1.80	6.14	49	42	167	1.40	4.78	CCC/VDE	Al	148
				1200	80	69	273	1.88	6.41	60	52	205	1.46	4.99			
				1600	110	95	375	1.95	6.65	83	71	282	1.52	5.18			
				2000	135	116	461	1.96	6.69	102	87	346	1.53	5.20			
				3000	205	176	699	1.86	6.35	154	133	526	1.45	4.94			
				4500	260	224	887	1.65	5.63	195	168	667	1.28	4.38			
VFW110CY	11.0	ST	BLDC	1000	65	56	222	1.85	6.31	49	42	167	1.44	4.91	CCC/VDE	Cu	148
				1200	80	69	273	1.92	6.55	60	52	205	1.49	5.10			
				1600	110	95	375	2.03	6.93	83	71	282	1.58	5.39			
				2000	135	116	461	2.05	6.99	102	87	346	1.60	5.44			
				3000	205	176	699	1.93	6.59	154	133	526	1.50	5.12			
				4500	260	224	887	1.71	5.83	195	168	667	1.33	4.54			
R290 变频压缩机 Variable Speed Compressor L/MBP																	
VFL050CU1	5.0	F	BLDC	1600	110	95	375	1.60	5.46	83	71	282	1.25	4.25	CCC	Al	148
				2000	140	120	478	1.70	5.80	105	91	359	1.32	4.51			
				3000	230	198	785	1.70	5.80	173	149	590	1.32	4.51			
				4200	325	279	1109	1.65	5.63	244	210	834	1.28	4.38			
VFL070CU1	7.0	F	BLDC	1600	185	159	631	1.65	5.63	139	120	475	1.28	4.38	CCC	Al	148
				2000	235	202	802	1.75	5.97	177	152	603	1.36	4.65			
				3000	355	305	1211	1.75	5.97	267	230	911	1.36	4.65			
				4200	490	421	1672	1.70	5.80	368	317	1257	1.32	4.51			
VKZ130CU	13.0	F	BLDC	2000	440	378	1501	1.70	5.80	331	284	1129	1.32	4.51	CCC	Al	191
				3000	660	567	2252	1.72	5.87	496	427	1693	1.34	4.57			
				4200	900	774	3071	1.65	5.63	677	582	2309	1.28	4.38			
R134a 直流变频压缩机 Direct Curret Variable Speed Compressor L/MBP																	
VC25EZ	1.5	F	BLDC	2000	17	15	58	1.00	3.41	13	11	44	0.78	2.66	CCC/CB	Cu	93
				2500	21	18	72	0.96	3.28	16	14	54	0.75	2.55			
				3000	25	21	85	0.93	3.17	19	16	64	0.72	2.47			
				3500	29	25	99	0.90	3.07	22	19	74	0.70	2.39			
C50EZ	2.5	F	BLDC	2000	35	30	119	1.20	4.09	26	23	90	0.93	3.19	CCC	Cu	137
				2500	42	36	143	1.18	4.03	32	27	108	0.92	3.13			
				3000	50	43	171	1.15	3.92	38	32	128	0.89	3.05			
				3500	58	50	198	1.10	3.75	44	37	149	0.86	2.92			
C70EZ	3.0	F	BLDC	2000	48	41	164	1.20	4.09	36	31	123	0.93	3.19	CCC	Cu	137
				2500	59	51	201	1.18	4.03	44	38	151	0.92	3.13			
				3000	70	60	239	1.15	3.92	53	45	180	0.89	3.05			
				3500	80	69	273	1.10	3.75	60	52	205	0.86	2.92			
C100EZ	4.2	F	BLDC	2000	70	60	239	1.13	3.86	53	45	180	0.88	3.00	CCC	Cu	137
				2500	85	73	290	1.10	3.75	64	55	218	0.86	2.92			
				3000	100	86	341	1.08	3.68	75	65	257	0.84	2.87			
				3500	113	97	386	1.05	3.58	85	73	290	0.82	2.79			
R600a 直流变频压缩机 Direct Curret Variable Speed Compressor L/MBP																	
C50EY	4.2	F	BLDC	2000	34	29	116	1.05	3.58	26	22	87	0.82	2.79	CCC	Cu	137
				2500	43	37	147	1.07	3.65	32	28	110	0.83	2.84			
				3000	52	45	177	1.10	3.75	39	34	133	0.86	2.92			
				3500	58	50	198	1.08	3.68	44	37	149	0.84	2.87			

家用系列 Household Series

系列 Series	型号 Model	气缸容积 Displacement	冷却方式 Cooling Type	电机类型 Motor Type	ASHRAE (-23.3/54.4/32.2℃) 制冷量 Cooling Capacity			COP		CECOMAF (-25/55/32℃) 制冷量 Cooling Capacity			COP		运行电容 Run Capacitor	启动电容 Start Capacitor	认证 Certification	启动方式 Starter	电机 motor	壳体高度 Height"A"
		cm³			W	Kcal/h	Btu/h	W/W	EER	W	Kcal/h	Btu/h	W/W	EER	μF	μF				
220-240V～50Hz R600a LBP																				
A	AK50CY1	3.6	ST	RSCR	50	43	171	1.50	5.12	38	32	128	1.17	3.98	3		CCC/VDE	PTC	Al	155
A	AU50CY1A	3.6	ST	ESCR	50	43	171	1.58	5.39	38	32	128	1.23	4.20	3		CCC/VDE	EPTC	Al	163
D	D40CY1B	4.0	ST	RSIR	50	43	171	1.20	4.09	38	32	128	0.93	3.19				PTC	Al	140
D	DG40CY1	4.0	ST	RSIR	50	43	171	1.28	4.37	38	32	128	1.00	3.40			CCC/VDE	PTC	Al	147
S	SJ40CY1	4.0	ST	ESCR	60	52	205	1.80	6.14	45	39	154	1.40	4.78				EPTC	Al	168
D	D43CY1A	4.3	ST	RSIR	65	56	222	1.20	4.09	49	42	167	0.93	3.19			CB	PTC	Al	140
D	D43CY1B	4.3	ST	RSIR	65	56	222	1.00	3.41	49	42	167	0.78	2.66			CCC	PTC	Al	140
D	DG43CY1A	4.3	ST	RSIR	65	56	222	1.35	4.61	49	42	167	1.05	3.58				PTC	Al	144
A	AZ70CY1A	4.5	ST	ESCR	68	58	232	1.70	5.80	51	44	174	1.32	4.51	2.5			EPTC	Al	157
D	D53CY1	5.3	ST	RSIR	80	69	273	1.20	4.09	60	52	205	0.93	3.19			CCC/VDE	PTC	Al	152
D	DG53CY1A	5.3	ST	RSIR	80	69	273	1.35	4.61	60	52	205	1.05	3.58				PTC	Al	157
A	A80CY1	5.3	ST	RSIR	80	69	273	1.30	4.44	60	52	205	1.01	3.45			CCC/VDE	PTC	Al	155
A	AK80CY1	5.3	ST	RSCR	80	69	273	1.50	5.12	60	52	205	1.17	3.98	3		CCC/VDE	PTC	Al	157
A	AZ80CY1A*	5.5	ST	ESCR	80	69	273	1.70	5.80	60	52	205	1.32	4.51	3			EPTC	Al	163
S	SR50CY1	5.0	ST	ESCR	80	69	273	1.85	6.31	60	52	205	1.44	4.91	2.5			EPTC	Al	168
A	AK90CY1A	6.0	ST	RSIR	90	77	307	1.55	5.29	68	58	231	1.21	4.12				PTC	Al	160
A	AJ90CYA	6.0	ST	ESCR	90	77	307	1.80	6.14	68	58	231	1.40	4.78	2.5			EPTC	Cu	163
S	SR55CY1	5.5	ST	ESCR	90	77	307	1.85	6.31	68	58	231	1.44	4.91	2.5			EPTC	Al	168
D	D65CY1	6.0	ST	RSIR	95	82	324	1.20	4.09	71	61	244	0.93	3.19			CCC/VDE	PTC	Al	157
D	DG65CY1A	6.0	ST	RSIR	95	82	324	1.35	4.61	71	61	244	1.05	3.58				PTC	Al	157
S	SM60CY1*	6.0	ST	ESCR	95	82	324	1.78	6.07	71	61	244	1.39	4.73	3			EPTC	Al	168
S	SJ60CY1*	6.0	ST	ESCR	95	82	324	1.83	6.24	71	61	244	1.42	4.86	2.5			EPTC	Al	171
S	SR60CY1	6.0	ST	ESCR	95	82	324	1.86	6.35	71	61	244	1.45	4.94	2.5		CCC/TUV/CE	EPTC	Al	168
L	LC58CY1	5.8	ST	ESCR	95	82	324	1.92	6.55	71	61	244	1.49	5.10	2.5		CCC/VDE	EPTC	Al	177
L	LD58CY1	5.8	ST	ESCR	95	82	324	1.96	6.69	71	61	244	1.53	5.20	2.5		CCC/VDE	EPTC	Al	177
A	AK100CY1T	6.2	ST	RSCR	98	84	334	1.45	4.95	74	63	251	1.13	3.85	3		CCC/VDE	PTC	Al	157
A	AK100CY1A	6.2	ST	RSIR	98	84	334	1.55	5.29	74	63	251	1.21	4.12			CCC/TUV/VDE	PTC	Al	163
A	AU100CY1A	6.2	ST	RSCR	98	84	334	1.60	5.46	74	63	251	1.25	4.25	2.5		CCC/TUV/CE	PTC	Al	163
A	AZ100CY1A	6.2	ST	RSCR	98	84	334	1.70	5.80	74	63	251	1.32	4.51	2.5		CCC/TUV/CE	EPTC	Al	163
A	AM100CY1A	6.2	ST	ESCR	98	84	334	1.75	5.97	74	63	251	1.36	4.65	2.5		CCC	EPTC	Al	163
A	A110CY1A	6.6	ST	RSIR	115	99	392	1.35	4.61	86	74	295	1.05	3.58			CCC	PTC	Al	155
L	LC66CY	6.6	ST	ESCR	108	93	368	1.92	6.55	81	70	277	1.49	5.10	3		CCC/CE	EPTC	Cu	177
L	LD66CY	6.6	ST	ESCR	108	93	368	1.96	6.69	81	70	277	1.53	5.20	3		CCC	EPTC	Cu	177
A	AG120CY1A	7.2	ST	RSCR	118	101	403	1.45	4.95	89	76	303	1.13	3.85	3			PTC	Al	157
A	AK120CY1H	7.2	ST	RSCR	118	101	403	1.55	5.29	89	76	303	1.21	4.12	3		CCC	PTC	Al	157
A	AU120CY1A	7.2	ST	RSIR	118	101	403	1.55	5.29	89	76	303	1.21	4.12			CCC/CB	PTC	Al	163
A	AU120CY1B	7.2	ST	RSCR	118	101	403	1.60	5.46	89	76	303	1.25	4.25	2.5		CCC/VDE	PTC	Al	163
A	AZ120CY1A	7.2	ST	ESCR	118	101	403	1.70	5.80	89	76	303	1.32	4.51	2.5		CCC/TUV/CE	EPTC	Al	163
S	SM70CY1*	7.0	ST	ESCR	118	101	403	1.78	6.07	89	76	303	1.39	4.73	3			EPTC	Al	171
S	SJ70CY1*	7.0	ST	ESCR	118	101	403	1.83	6.24	89	76	303	1.42	4.86	3			EPTC	Al	171
S	SR70CY1	7.0	ST	ESCR	118	101	403	1.86	6.35	89	76	303	1.45	4.94	3			EPTC	Al	168
L	LC70CY1	7.0	ST	ESCR	118	101	403	1.92	6.55	89	76	303	1.49	5.10	3		CCC/VDE	EPTC	Al	177
L	LD70CY1	7.0	ST	ESCR	118	101	403	1.96	6.69	89	76	303	1.53	5.20	3		CCC	EPTC	Al	177
A	AU130CY1A	8.0	ST	RSCR	128	110	437	1.60	5.46	96	83	328	1.25	4.25	4			PTC	Al	163
A	A145CY1A	8.8	ST	RSIR	140	120	478	1.25	4.27	105	91	359	0.97	3.32			CCC/CB	PTC	Al	157
A	AK140CY1A	8.8	ST	RSCR	140	120	478	1.50	5.12	105	91	359	1.17	3.98	4		CCC/CB/VDE	PTC	Al	157
A	AU140CY1A	8.8	ST	RSCR	140	120	478	1.60	5.46	105	91	359	1.25	4.25	4		CCC/CE	PTC	Al	163
A	AZ140CY1A	8.8	ST	ESCR	140	120	478	1.70	5.80	105	91	359	1.32	4.51	4		TUV/VDE	EPTC	Al	163

系列 Series	型号 Model	气缸容积 Displacement	冷却方式 Cooling Type	电机类型 Motor Type	ASHRAE (-23.3/54.4/32.2℃) 制冷量 Cooling Capacity			ASHRAE COP		CECOMAF (-25/55/32℃) 制冷量 Cooling Capacity			CECOMAF COP		运行电容 Run Capacitor	启动电容 StartCapacitor	认证 Certification	启动方式 Starter	电机 motor	壳体高度 Height "A"
		cm³			W	Kcal/h	Btu/h	W/W	EER	W	Kcal/h	Btu/h	W/W	EER	μF	μF				
220-240V～50Hz R600a LBP																				
S	SM80CY1*	8.0	ST	ESCR	138	119	471	1.78	6.07	104	89	354	1.39	4.73	4			EPTC	Al	168
S	SJ80CY1	8.0	ST	ESCR	138	119	471	1.83	6.24	104	89	354	1.42	4.86	4		CCC/TUV/CB	EPTC	Al	169
S	SR80CY1	8.0	ST	ESCR	138	119	471	1.86	6.35	104	89	354	1.45	4.94	4		CCC/VDE	EPTC	Al	168
L	LC82CY1	8.2	ST	ESCR	138	119	471	1.92	6.55	104	89	354	1.49	5.10	3		CCC/VDE	EPTC	Al	177
L	LD82CY1*	8.2	ST	ESCR	138	119	471	1.96	6.69	104	89	354	1.53	5.20	3			EPTC	Al	177
S	SU96CY1	9.6	ST	RSCR	155	133	529	1.60	5.46	117	100	398	1.25	4.25	4			PTC	Al	168
S	SZ96CY1	9.6	ST	RSCR	155	133	529	1.70	5.80	117	100	398	1.32	4.51	4			PTC	Al	168
S	SJ96CY1	9.6	ST	ESCR	155	133	529	1.83	6.24	117	100	398	1.42	4.86	4		CCC	EPTC	Al	168
L	LR88CY1	8.8	ST	ESCR	158	136	539	1.88	6.41	119	102	405	1.46	4.99	4		CCC/VDE	EPTC	Al	177
L	LC88CYA	8.8	ST	ESCR	158	136	539	1.92	6.55	119	102	405	1.49	5.10	4		CCC/VDE/CB	EPTC	Cu	177
S	S100CY1	10.0	ST	RSIR	168	144	573	1.35	4.61	126	109	431	1.05	3.58			CCC/VDE	PTC	Al	164
S	SK100CY1	10.0	ST	RSIR	168	144	573	1.52	5.19	126	109	431	1.18	4.04				PTC	Al	164
S	SU100CY1	10.0	ST	RSIR	168	144	573	1.60	5.46	126	109	431	1.25	4.25			CCC/VDE	PTC	Al	168
S	SZ100CY1	10.0	ST	RSCR	168	144	573	1.75	5.97	126	109	431	1.36	4.65	4		CCC	PTC	Al	168
S	SJ100CY1	10.0	ST	ESCR	168	144	573	1.83	6.24	126	109	431	1.42	4.86	4		CCC/TUV	EPTC	Al	168
L	LR100CY1	10.0	S	ESCR	168	144	573	1.88	6.41	126	109	431	1.46	4.99	4		CCC	EPTC	Al	177
L	LC100CY1	10.0	S	ESCR	168	144	573	1.92	6.55	126	109	431	1.49	5.10	4		CCC/VDE	EPTC	Al	177
L	LD100CY1	10.0	S	ESCR	168	144	573	1.96	6.69	126	109	431	1.53	5.20	4		CCC	EPTC	Al	177
S	SG111CY1	11.1	ST	RSIR	185	159	631	1.42	4.85	139	120	475	1.11	3.77				PTC	Al	168
S	SU111CY1	11.1	ST	RSCR	185	159	631	1.65	5.63	139	120	475	1.28	4.38	4		CCC	PTC	Al	168
S	SZ111CY1	11.1	ST	RSCR	185	159	631	1.73	5.90	139	120	475	1.35	4.59	4		CCC	PTC	Al	168
S	SJ111CY1	11.1	ST	ESCR	185	159	631	1.83	6.24	139	120	475	1.42	4.86	4		CCC	EPTC	Al	169
L	LR111CY1	11.1	ST	ESCR	185	159	631	1.88	6.41	139	120	475	1.46	4.99	4		CCC	EPTC	Al	177
L	LC111CY1*	11.1	ST	ESCR	185	159	631	1.92	6.55	139	120	475	1.49	5.10	4		CCC	EPTC	Al	177
S	S118CY1	11.8	ST	RSIR	193	166	659	1.38	4.71	145	125	495	1.07	3.66			CCC	PTC	Al	168
S	SU118CY1	11.8	ST	RSCR	193	166	659	1.65	5.63	145	125	495	1.28	4.38	4		CCC	PTC	Al	168
S	SZ118CY1*	11.8	ST	RSCR	193	166	659	1.75	5.97	145	125	495	1.36	4.65	4			PTC	Al	168
L	LJ118CY1	11.8	ST	ESCR	193	166	659	1.82	6.21	145	125	495	1.42	4.83	5		CCC/VDE	EPTC	Al	177
L	LR118CY1	11.8	ST	ESCR	193	166	659	1.86	6.35	145	125	495	1.45	4.94	5		CCC/CE	EPTC	Al	177
L	LC118CY1*	11.8	ST	ESCR	193	166	659	1.91	6.52	145	125	495	1.49	5.07	4			EPTC	Al	177
S	S126CY1*	12.6	ST	RSIR	212	182	723	1.36	4.64	159	137	544	1.06	3.61			CCC/VDE	PTC	Al	174
S	SU126CY1*	12.6	ST	RSCR	212	182	723	1.60	5.46	159	137	544	1.25	4.25	5		CCC/VDE	PTC	Al	177
S	SZ126CY1	12.6	ST	RSCR	212	182	723	1.70	5.80	159	137	544	1.32	4.51	5			PTC	Al	168
L	LJ126CY1	12.6	ST	ESCR	212	182	723	1.82	6.21	159	137	544	1.42	4.83	4		CCC/VDE	EPTC	Al	177
L	LC126CY	12.6	ST	ESCR	212	182	723	1.92	6.55	159	137	544	1.49	5.10	4		CCC/VDE	EPTC	Cu	177
L	L140CY1	14.0	F	RSIR	235	202	802	1.36	4.64	177	152	603	1.06	3.61			CCC/VDE	PTC	Al	174
L	LU140CY1	14.0	F	RSCR	235	202	802	1.60	5.46	177	152	603	1.25	4.25	5		CCC/VDE	PTC	Al	177
L	LZ140CY1	14.0	F	RSCR	235	202	802	1.70	5.80	177	152	603	1.32	4.51	5			PTC	Al	177
L	LM140CY1	14.0	F	ESCR	235	202	802	1.75	5.97	177	152	603	1.36	4.65	5		CCC	EPTC	AL	177
L	LJ140CY1	14.0	F	ESCR	235	202	802	1.82	6.21	177	152	603	1.42	4.83	5		CCC/VDE	EPTC	Al	177
L	LU150CY1*	15.0	F	RSCR	260	224	887	1.60	5.46	195	168	667	1.25	4.25	6			PTC	Al	174
K	K270CY1	16.2	F	RSIR	265	228	904	1.30	4.44	199	171	680	1.01	3.45			CCC/VDE	PTC	Al	189
K	KK270CY1	16.2	F	RSCR	265	228	904	1.50	5.12	199	171	680	1.17	3.98	5		CCC/VDE	PTC	Al	189
K	KU270CY1	16.2	F	RSCR	265	228	904	1.60	5.46	199	171	680	1.25	4.25	5		CCC/VDE	PTC	Al	189
K	KJ270CY	16.2	F	ESCR	265	228	904	1.83	6.24	199	171	680	1.42	4.86	5		CCC	EPTC	Cu	189
K	KR270CY	16.2	F	ESCR	265	228	904	1.88	6.41	199	171	680	1.46	4.99	5		CCC/VDE	EPTC	Cu	189
K	K290CY1	18.3	F	RSIR	290	249	989	1.30	4.44	218	187	744	1.01	3.45			CCC/VDE	PTC	Al	189

系列 Series	型号 Model	气缸容积 Displacement	冷却方式 Cooling Type	电机类型 Motor Type	ASHRAE (-23.3/54.4/32.2℃) 制冷量 Cooling Capacity			ASHRAE COP		CECOMAF (-25/55/32℃) 制冷量 Cooling Capacity			CECOMAF COP		运行电容 Run Capacitor	启动电容 StartCapacitor	认证 Certification	启动方式 Starter	电机 motor	壳体高度 Height "A"
		cm³			W	Kcal/h	Btu/h	W/W	EER	W	Kcal/h	Btu/h	W/W	EER	μF	μF				
160-260V～50Hz R600a LBP																				
D	D40WY1	4.0	ST	RSIR	50	43	171	1.20	4.09	38	32	128	0.93	3.19				PTC	Al	157
D	D43WY1	4.3	ST	RSIR	65	56	222	1.20	4.09	49	42	167	0.93	3.19				PTC	Al	157
S	SZ50WY1	5.0	ST	RSCR	80	69	273	1.70	5.80	60	52	205	1.32	4.51	4			PTC	Al	168
D	D65WY1	6.0	ST	RSIR	95	82	324	1.15	3.92	71	61	244	0.89	3.05				PTC	Al	157
A	A100WY1A	6.2	ST	RSIR	98	84	334	1.30	4.44	74	63	251	1.01	3.45			CB	PTC	Al	160
S	SG66WY1	6.6	ST	RSIR	102	88	348	1.45	4.95	77	66	262	1.13	3.85				PTC	Al	168
S	SK66WY1	6.6	ST	RSIR	102	88	348	1.55	5.29	77	66	262	1.21	4.12				PTC	Al	168
S	SJ66WY1	6.6	ST	ESCR	102	88	348	1.83	6.24	77	66	262	1.42	4.86	4		CB/CE	EPTC	Al	168
A	A110WY1A	6.7	ST	RSIR	108	93	368	1.30	4.44	81	70	277	1.01	3.45			CE/CB	PTC	Al	160
A	AG110WY1A	6.7	ST	RSIR	108	93	368	1.45	4.95	81	70	277	1.13	3.85			CB	PTC	Al	160
A	AZ110WY1A	6.7	ST	RSCR	108	93	368	1.65	5.63	81	70	277	1.28	4.38	5		CB	EPTC	Al	163
A	A120WY1A	7.2	ST	RSIR	118	101	403	1.30	4.44	89	76	303	1.01	3.45			CE/CB	PTC	Al	160
S	SJ70WY1	7.0	ST	ESCR	118	101	403	1.83	6.24	89	76	303	1.42	4.86	4		TUV/CE	EPTC	Al	168
S	SR75WY1*	7.5	ST	ESCR	125	107	427	1.85	6.31	94	81	321	1.44	4.91	4			EPTC	Al	168
A	AK140WY1A	8.8	ST	RSCR	140	120	478	1.45	4.95	105	91	359	1.13	3.85	6		CB	PTC	Al	163
L	LC82WY1	8.2	ST	ESCR	138	119	471	1.90	6.48	104	89	354	1.48	5.04	3			EPTC	Al	177
S	SJ96WY1	9.6	ST	ESCR	155	133	529	1.83	6.24	117	100	398	1.42	4.86	4			EPTC	Al	168
L	LC88CYA	8.8	ST	ESCR	155	133	529	1.91	6.52	117	100	398	1.49	5.07	4		CCC/CB	EPTC	Cu	177
S	S100WY1	10.0	ST	RSIR	168	144	573	1.35	4.61	126	109	431	1.05	3.58			CCC/CB	PTC	Al	165
L	L111CYA	11.1	ST	RSIR	185	159	631	1.36	4.64	139	120	475	1.06	3.61			CCC/VDE	PTC	Cu	170
L	LU111CYA	11.1	ST	RSCR	185	159	631	1.60	5.46	139	120	475	1.25	4.25	5		CCC/VDE	PTC	Cu	174
L	L118WY1	11.8	ST	RSIR	193	166	659	1.40	4.78	145	125	495	1.09	3.72			CCC/CB	PTC	Al	177
L	LJ118WY1	11.8	ST	ESCR	193	166	659	1.83	6.24	145	125	495	1.42	4.86	5		CCC/VDE	EPTC	Al	177
L	L126WY1	12.6	ST	RSCR	212	182	723	1.36	4.64	159	137	544	1.06	3.61	4		CB	PTC	Al	177
L	LJ126WY1	12.6	ST	ESCR	212	182	723	1.83	6.24	159	137	544	1.42	4.86	5		CCC/VDE	EPTC	Al	177
L	LZ140WY1	14.0	ST	RSCR	235	202	802	1.68	5.73	177	152	603	1.31	4.46	5		CB	PTC	Al	177
K	KM270WY	16.2	F	ESCR	265	228	904	1.65	5.63	199	171	680	1.28	4.38	5		CCC/VDE	EPTC	Cu	189
220-240V～50Hz/60Hz R600a LBP																				
D	D40DY1	4.0	ST	RSIR	52	45	177	1.00	3.41	39	34	133	0.78	2.66			CB/KC	PTC	Al	142
					65	56	222	1.20	4.09	49	42	167	0.93	3.19						
A	AK80DY1A	4.8	ST	RSIR	68	58	232	1.35	4.61	51	44	174	1.05	3.58			CB/KC	PTC	Al	155
					80	69	273	1.50	5.12	60	52	205	1.17	3.98						
A	AK100DY1A	5.5	ST	RSIR	83	71	283	1.35	4.61	62	54	213	1.05	3.58			CB	PTC	Al	155
					98	84	334	1.50	5.12	74	63	251	1.17	3.98						
A	AU100DY1A	5.5	ST	RSIR	83	71	283	1.45	4.95	62	54	213	1.13	3.85			CB	PTC	Al	163
					98	84	334	1.60	5.46	74	63	251	1.25	4.25						
A	AU120DY1A	6.2	ST	RSCR	108	93	368	1.45	4.95	81	70	277	1.13	3.85	4		CB	PTC	Al	163
					125	107	427	1.60	5.46	94	81	321	1.25	4.25						
A	AK140DY1	7.2	ST	RSCR	118	101	403	1.40	4.78	89	76	303	1.09	3.72	4		CB/KC	PTC	Al	157
					140	120	478	1.50	5.12	105	91	359	1.17	3.98						
L	LK76DY1	7.6	ST	RSCR	146	126	498	1.44	4.91	110	94	375	1.12	3.82	4		CCC/VDE	PTC	Al	174
					168	144	573	1.53	5.22	126	109	431	1.19	4.06						
L	LZ76DY1	7.6	ST	RSCR	146	126	498	1.60	5.46	110	94	375	1.25	4.25	4		CCC/VDE	PTC	Al	174
					168	144	573	1.70	5.80	126	109	431	1.32	4.51						
L	LJ76DY1	7.6	ST	ESCR	146	126	498	1.72	5.87	110	94	375	1.34	4.57	4		CCC/CB/CE	EPTC	Al	179
					168	144	573	1.83	6.24	126	109	431	1.42	4.86						
L	LK88DY1	8.8	ST	RSIR	155	133	529	1.38	4.71	117	100	398	1.07	3.66			VDE	PTC	Al	174
					185	159	631	1.47	5.02	139	120	475	1.14	3.90						

系列 Series	型号 Model	气缸容积 Displacement	冷却方式 Cooling Type	电机类型 Motor Type	ASHRAE (-23.3/54.4/32.2℃) 制冷量 Cooling Capacity			COP		CECOMAF (-25/55/32℃) 制冷量 Cooling Capacity			COP		运行电容 Run Capacitor	启动电容 StartCapacitor	认证 Certification	启动方式 Starter	电机 motor	壳体高度 Height "A"
		cm³			W	Kcal/h	Btu/h	W/W	EER	W	Kcal/h	Btu/h	W/W	EER	μF	μF				
220-240V～50Hz/60Hz R600a LBP																				
L	LU88DY1	8.8	ST	RSIR	155	133	529	1.58	5.39	117	100	398	1.23	4.20			CB	PTC	Al	174
					185	159	631	1.62	5.53	139	120	475	1.26	4.30						
S	SJ96DY1	9.6	ST	ESCR	155	133	529	1.75	5.97	117	100	398	1.36	4.65	4			EPTC	Al	168
					180	155	614	1.83	6.24	135	116	462	1.42	4.86						
L	LU118DY1	11.8	ST	RSCR	185	159	631	1.50	5.12	139	120	475	1.17	3.98	5		VDE	PTC	Al	177
					215	185	734	1.59	5.43	162	139	552	1.24	4.22						
L	LJ118DY1	11.8	ST	ESCR	185	159	631	1.72	5.87	139	120	475	1.34	4.57	4		CCC/VDE/ CB/KC	EPTC	Al	177
					215	185	734	1.83	6.24	162	139	552	1.42	4.86						
L	LJ126DY1	12.6	F	ESCR	212	182	723	1.72	5.87	159	137	544	1.34	4.57	5		CB/CCC/ VDE/KC	EPTC	Al	177
					240	206	819	1.80	6.14	180	155	616	1.40	4.78						
K	KU270DY1	14.3	F	RSCR	248	213	846	1.50	5.12	186	160	636	1.17	3.98	5		TUV/CE/ CCC	PTC	Al	189
					265	228	904	1.60	5.46	199	171	680	1.25	4.25						
220-240V～60Hz R600a LBP																				
A	A120FY1A	6.2	ST	RSIR	118	101	403	1.35	4.61	89	76	303	1.05	3.58			INMETRO	PTC	Al	153
A	AZ120FY1A	6.2	ST	RSCR	118	101	403	1.70	5.80	89	76	303	1.32	4.51			CB	PTC	Al	153
S	SG96FY1	9.6	ST	RSIR	180	155	614	1.50	5.12	135	116	462	1.17	3.98				PTC	Al	165
115-127V～60Hz R600a LBP																				
A	AK60XY1	3.6	ST	RSCR	56	48	191	1.48	5.05	42	36	144	1.15	3.93	6		UL	PTC	Al	155
A	AU60XY1A	3.6	ST	RSCR	65	56	222	1.60	5.46	49	42	167	1.25	4.25	6			PTC	Al	155
A	AU80XY1A	4.8	ST	RSCR	80	69	273	1.60	5.46	60	52	205	1.25	4.25	6			PTC	Al	155
A	A100XY1A	5.5	ST	RSIR	98	84	334	1.30	4.44	74	63	251	1.01	3.45			UL	PTC	Al	155
A	AK100XY1A	5.5	ST	RSIR	98	84	334	1.45	4.95	74	63	251	1.13	3.85			UL	PTC	Al	155
A	AU100XY1	5.7	ST	RSCR	98	84	334	1.58	5.39	74	63	251	1.23	4.20	12		CB	PTC	Al	157
A	AZ100XY1A	5.7	ST	ESCR	98	84	334	1.70	5.80	74	63	251	1.32	4.51	12			EPTC	Al	163
L	LR58XY1	5.8	ST	ESCR	115	99	392	1.88	6.41	86	74	295	1.46	4.99	12			EPTC	Al	177
A	A120XY1A	6.2	ST	RSIR	118	101	403	1.35	4.61	89	76	303	1.05	3.58			UL	PTC	Al	155
A	AK120XY1A*	6.2	ST	RSIR	118	101	403	1.50	5.12	89	76	303	1.17	3.98				PTC	Al	155
A	AU120XY1	6.2	ST	RSCR	118	101	403	1.58	5.39	89	76	303	1.23	4.20	12		CB	PTC	Al	157
A	AZ120XY1A	6.2	ST	ESCR	118	101	403	1.70	5.80	89	76	303	1.32	4.51	12			EPTC	Al	163
S	SJ66XY1	6.3	ST	ESCR	118	101	403	1.80	6.14	89	76	303	1.40	4.78	12			EPTC	Al	170
S	SJ70XY1	7.0	ST	ESCR	135	116	461	1.80	6.14	102	87	346	1.40	4.78	12			EPTC	Al	177
L	LR70XY1	7.0	ST	ESCR	135	116	461	1.85	6.31	102	87	346	1.44	4.91	12		UL	EPTC	Al	177
L	LC70XY	7.0	ST	ESCR	135	116	461	1.92	6.55	102	87	346	1.49	5.10				EPTC	Al	177
A	AK140XY1A	7.2	ST	RSIR	140	120	478	1.50	5.12	105	91	359	1.17	3.98			UL	PTC	Al	160
S	SU80XY1*	8.0	ST	RSCR	165	142	563	1.60	5.46	124	107	423	1.25	4.25	12			PTC	Al	174
S	SZ80XY1*	8.0	ST	RSCR	165	142	563	1.70	5.80	124	107	423	1.32	4.51	12			PTC	Al	177
S	SJ80XY1	8.0	ST	ESCR	165	142	563	1.80	6.14	124	107	423	1.40	4.78	12			EPTC	Al	170
L	LR82XY1	8.2	ST	ESCR	170	146	580	1.85	6.31	128	110	436	1.44	4.91	12			EPTC	Al	177
S	SG96XY1	9.6	ST	RSIR	180	155	614	1.48	5.05	135	116	462	1.15	3.93				PTC	Al	168
S	SU96XY1	9.6	ST	RSCR	180	155	614	1.60	5.46	135	116	462	1.25	4.25	12			PTC	Al	168
S	SJ96XY1	9.6	ST	ESCR	180	155	614	1.80	6.14	135	116	462	1.40	4.78	12			EPTC	Al	170
L	LJ88XY1A	8.8	ST	ESCR	180	155	614	1.83	6.24	135	116	462	1.42	4.86	12		UL	EPTC	Al	179
L	LC88XY	8.8	ST	ESCR	180	155	614	1.93	6.59	135	116	462	1.50	5.12	12			EPTC	Al	179
	LJ100XY1	10.0	ST	ESCR	200	172	682	1.80	6.14	150	129	513	1.40	4.78						
L	LJ111XY1	11.1	ST	ESCR	200	172	682	1.80	6.14	150	129	513	1.40	4.78	12		UL	EPTC	Al	179
L	LJ111XY1A	11.1	ST	ESCR	200	172	682	1.80	6.14	150	129	513	1.40	4.78	12		UL	EPTC	Al	179
L	LR111XY1*	11.1	ST	ESCR	200	172	682	1.85	6.31	150	129	513	1.44	4.91	12			EPTC	Al	179

系列 Series	型号 Model	气缸容积 Displacement	冷却方式 Cooling Type	电机类型 Motor Type	ASHRAE (-23.3/54.4/32.2℃) 制冷量 Cooling Capacity			COP		CECOMAF (-25/55/32℃) 制冷量 Cooling Capacity			COP		运行电容 Run Capacitor	启动电容 StartCapacitor	认证 Certification	启动方式 Starter	电机 motor	壳体高度 Height "A"
		cm³			W	Kcal/h	Btu/h	W/W	EER	W	Kcal/h	Btu/h	W/W	EER	μF	μF				
115-127V～60Hz R600a LBP																				
L	LU118XY1	11.8	ST	RSCR	220	189	751	1.55	5.29	165	142	564	1.21	4.12	12		CB	PTC	Al	177
L	LZ118XY1	11.8	ST	RSCR	220	189	751	1.70	5.80	165	142	564	1.32	4.51	12			PTC	Al	177
L	LJ118XY1	11.8	ST	ESCR	220	189	751	1.80	6.14	165	142	564	1.40	4.78	12			PTC	Al	177
L	LZ126XY1	12.6	ST	ESCR	250	215	853	1.70	5.80	188	162	641	1.32	4.51	12			EPTC	Al	179
L	LJ126XY	12.6	ST	ESCR	250	215	853	1.78	6.07	188	162	641	1.39	4.73	12			EPTC	Al	179
L	LU140XY1	14.0	ST	RSCR	275	236	938	1.60	5.46	207	178	705	1.25	4.25	12			PTC	Al	179
115V～60Hz R600a LBP																				
A	AG60BY2	5.3	ST	RSIR	60	52	205	1.30	4.44	45	39	154	1.01	3.45			UL	PTC	Al	155
D	DG40BY1A	4.0	ST	RSIR	65	56	222	1.28	4.37	49	42	167	1.00	3.40			UL	PTC	Al	142
D	DK40BY1	4.0	ST	RSIR	65	56	222	1.35	4.61	49	42	167	1.05	3.58			UL	PTC	Al	147
D	D53BY1	5.3	ST	RSIR	95	82	324	1.20	4.09	71	61	244	0.93	3.19			UL	PTC	Al	147
S	SZ70BY1	7.0	ST	ESCR	140	120	478	1.70	5.80	105	91	359	1.32	4.51	12			EPTC	Al	171
L	LK111BY	11.1	ST	RSCR	200	172	682	1.50	5.12	150	129	513	1.17	3.98	12			PTC	Cu	174
L	LZ111BY1	11.1	ST	RSCR	200	172	682	1.70	5.80	150	129	513	1.32	4.51	12		CB	PTC	Al	177
100V～50Hz/60Hz R600a LBP																				
A	AG60AY1	3.6	ST	RSIR	45	39	154	1.20	4.09	34	29	115	0.93	3.19				PTC	Al	155
					56	48	191	1.30	4.44	42	36	144	1.01	3.45						
D	DG40AY1	4.0	ST	RSIR	52	45	177	1.25	4.27	39	34	133	0.97	3.32			CB	PTC	Al	144
					65	56	222	1.28	4.37	49	42	167	1.00	3.40						
A	AG80AY1	4.5	ST	RSIR	68	58	232	1.30	4.44	51	44	174	1.01	3.45			CB	PTC	Al	155
					80	69	273	1.42	4.85	60	52	205	1.11	3.77						
A	AU100AY	6.2	ST	RSCR	98	84	334	1.50	5.12	74	63	251	1.17	3.98	12			PTC	Cu	153
					116	100	396	1.58	5.39	87	75	298	1.23	4.20						
A	AG120AY1A	6.2	ST	RSIR	100	86	341	1.30	4.44	75	65	257	1.01	3.45				PTC	Al	155
					120	103	409	1.45	4.95	90	78	308	1.13	3.85						
S	SJ66AY1	6.6	ST	ESCR	105	90	358	1.75	5.97	79	68	269	1.36	4.65	12			EPTC	Al	168
					118	101	403	1.80	6.14	89	76	303	1.40	4.78						
A	AG130AY1A	6.7	ST	RSIR	111	95	379	1.35	4.61	83	72	285	1.05	3.58				PTC	Al	155
					130	112	444	1.5	5.12	98	84	334	1.17	3.98						
A	AG140AY1	7.2	ST	RSIR	118	101	403	1.30	4.44	89	76	303	1.01	3.45				PTC	Al	157
					140	120	478	1.42	4.85	105	91	359	1.11	3.77						
S	SM70AY1	7.0	ST	ESCR	118	101	403	1.70	5.80	89	76	303	1.32	4.51	12		CB	EPTC	Al	168
					140	120	478	1.78	6.07	105	91	359	1.39	4.73						
L	L126AY	12.6	ST	RSIR	212	182	723	1.25	4.27	159	137	544	0.97	3.32				PTC	Cu	177
					240	206	819	1.35	4.61	180	155	616	1.05	3.58						
L	LZ126AY	12.6	ST	ESCR	212	182	723	1.65	5.63	159	137	544	1.28	4.38	12			EPTC	Cu	177
					240	206	819	1.70	5.80	180	155	616	1.32	4.51						
220-240V～50Hz R134a LBP																				
D	DK30CZ1	3.0	ST	RSIR	70	60	239	1.28	4.37	53	45	180	1.00	3.40			CCC/VDE	PTC	Al	152
S	S65CZ1	6.5	ST	RSIR	170	146	580	1.30	4.44	128	110	436	1.01	3.45			CCC/CB	PTC	Al	168
L	LK65CZ1	6.5	ST	RSCR	175	150	597	1.50	5.12	132	113	449	1.17	3.98	4		CCC/VDE	PTC	Al	174
L	LM65CZ	6.5	ST	ESCR	175	150	597	1.70	5.80	132	113	449	1.32	4.51	4		CCC/VDE	EPTC	Cu	177
L	LJ65CZ	6.5	ST	ESCR	175	150	597	1.78	6.07	132	113	449	1.39	4.73	4		CCC/VDE	EPTC	Cu	179
L	LU70CZ	7.0	ST	RSCR	190	163	648	1.55	5.29	143	123	487	1.21	4.12	5		CCC/VDE	PTC	Cu	174
S	S72CZ1	7.2	ST	RSIR	195	168	665	1.35	4.61	147	126	500	1.05	3.58			CCC/CB	PTC	Al	168
L	LK72CZ	7.2	ST	RSCR	195	168	665	1.50	5.12	147	126	500	1.17	3.98	4		CCC/VDE	PTC	Cu	170
L	LM72CZ	7.2	ST	ESCR	195	168	665	1.70	5.80	147	126	500	1.32	4.51	4		CCC/VDE/CB	EPTC	Cu	177

系列 Series	型号 Model	气缸容积 Displacement	冷却方式 Cooling Type	电机类型 Motor Type	ASHRAE (-23.3/54.4/32.2℃) 制冷量 Cooling Capacity			ASHRAE COP		CECOMAF (-25/55/32℃) 制冷量 Cooling Capacity			CECOMAF COP		运行电容 Run Capacitor	启动电容 StartCapacitor	认证 Certification	启动方式 Starter	电机 motor	壳体高度 Height "A"
		cm³			W	Kcal/h	Btu/h	W/W	EER	W	Kcal/h	Btu/h	W/W	EER	μF	μF				
220-240V～50Hz R134a LBP																				
S	S76CZ1	7.6	ST	RSIR	215	185	734	1.30	4.44	162	139	552	1.01	3.45			CCC/VDE/CB	PTC	Al	168
L	L83CZ1	8.3	F	RSIR	230	198	785	1.30	4.44	173	149	590	1.01	3.45			CCC/CB	PTC	Al	179
L	L96CZ1	9.5	F	RSIR	270	232	921	1.30	4.44	203	175	693	1.01	3.45			CCC	PTC	Al	179
K	KK230CZ1	8.3	F	RSCR	230	198	785	1.50	5.12	173	149	590	1.17	3.98	5		CCC/VDE	PTC	Al	189
K	KM230CZ	8.3	F	ESCR	230	198	785	1.70	5.80	173	149	590	1.32	4.51	5		CCC/VDE	EPTC	Cu	189
K	KK270CZ1	9.5	F	RSCR	270	232	921	1.50	5.12	203	175	693	1.17	3.98	5		CCC/VDE	PTC	Al	189
K	K325CZ1	11.4	F	CSIR	325	279	1109	1.30	4.44	244	210	834	1.01	3.45		50	CCC/VDE	CURRENT	Al	198
K	K375CZ1	12.7	F	CSIR	375	322	1280	1.30	4.44	282	242	962	1.01	3.45		50	CCC/VDE	CURRENT	Al	198
K	K400CZ1	14.3	F	CSR	400	344	1365	1.30	4.44	301	259	1026	1.01	3.45	6	50	CCC	CURRENT	Al	198
160-260V～50Hz R134a LBP																				
D	D25WZ1	2.5	ST	RSIR	55	47	188	1.00	3.41	41	36	141	0.78	2.66			CCC/VDE/CB	PTC	Al	147
D	DK25WZ1	2.5	ST	RSCR	55	47	188	1.20	4.09	41	36	141	0.93	3.19	3			PTC	Al	152
D	D30WZ1	3.0	ST	RSIR	70	60	239	1.00	3.41	53	45	180	0.78	2.66			CCC/VDE/CB	PTC	Al	147
D	D30WZ1B	3.0	ST	RSIR	70	60	239	1.10	3.75	53	45	180	0.86	2.92				PTC	Al	157
D	D36WZ1	3.6	ST	RSIR	85	73	290	1.00	3.41	64	55	218	0.78	2.66			CB	PTC	Al	157
S	SK36WZ	3.6	ST	RSCR	95	82	324	1.40	4.78	71	61	244	1.09	3.72	4		CB	PTC	Cu	168
S	S43WZ1	4.3	ST	RSIR	106	91	362	1.20	4.09	80	69	272	0.93	3.19		50		PTC	Al	160
A	A110WZ1	4.3	ST	RSCR	110	95	375	1.30	4.44	83	71	282	1.01	3.45	6	50	CCC/VDE/CB	PTC	Al	157
S	S50CZ1	5.0	ST	RSIR	120	103	409	1.20	4.09	90	78	308	0.93	3.19		50	CCC/VDE	PTC	Al	165
S	S48WZ1	4.8	ST	RSIR	125	107	427	1.25	4.27	94	81	321	0.97	3.32				PTC	Al	165
A	A120WZ1	4.5	ST	RSCR	125	107	427	1.30	4.44	94	81	321	1.01	3.45	4		CCC/VDE	PTC	Al	157
S	S53WZ1	5.3	ST	RSIR	145	125	495	1.30	4.44	109	94	372	1.01	3.45			CCC/CB	PTC	Al	168
L	LZ56WZ1	5.6	ST	RSCR	145	125	495	1.68	5.73	109	94	372	1.31	4.46	4		CB	PTC	Al	179
L	LZ65WZ1	6.5	ST	RSCR	170	146	580	1.68	5.73	128	110	436	1.31	4.46	4		CB	PTC	Al	177
L	LU72WZ1	7.2	ST	RSIR	195	168	665	1.50	5.12	147	126	500	1.17	3.98			VDE/CB	PTC	Al	177
L	LU72WZ1	7.2	ST	RSCR	195	168	665	1.55	5.29	147	126	500	1.21	4.12	4		VDE/CB	PTC	Al	177
L	LZ72WZ1	7.2	ST	RSCR	195	168	665	1.68	5.73	147	126	500	1.31	4.46	4			PTC	Al	177
L	L76CZ1	7.6	ST	RSIR	210	181	717	1.30	4.44	158	136	539	1.01	3.45			CCC/VDE	PTC	Al	177
L	LG83WZ1	8.3	F	RSCR	240	206	819	1.40	4.78	180	155	616	1.09	3.72	6		CCC/CB	PTC	Al	179
220-240V～50Hz/60Hz R134a LBP																				
D	D25DZ1A	2.5	ST	RSIR	55	47	188	0.95	3.24	41	36	141	0.74	2.52				PTC	Al	155
					65	56	222	1.00	3.41	49	42	167	0.78	2.66						
D	DK30DZ1	3.0	ST	RSCR	70	60	239	1.00	3.41	53	45	180	0.78	2.66	3		CB	PTC	Al	144
					85	73	290	1.28	4.37	64	55	218	1.00	3.40						
A	AG100DZ1	3.6	ST	RSCR	85	73	290	1.30	4.44	64	55	218	1.01	3.45	4		CB	PTC	Al	155
					100	86	341	1.40	4.78	75	65	257	1.09	3.72						
A	AG130DZ1	4.3	ST	RSCR	110	95	375	1.30	4.44	83	71	282	1.01	3.45	3			PTC	Cu	153
					130	112	444	1.40	4.78	98	84	334	1.09	3.72						
L	LG56DZ1	5.6	ST	RSIR	146	126	498	1.30	4.44	110	94	375	1.01	3.45				PTC	Al	155
					168	144	573	1.40	4.78	126	109	431	1.09	3.72						
L	LK56DZ1	5.6	ST	RSIR	161	138	549	1.40	4.78	121	104	413	1.09	3.72				EPTC	Al	168
					185	159	631	1.50	5.12	139	120	475	1.17	3.98						
L	LG63DZ1	6.3	ST	RSIR	168	144	573	1.30	4.44	126	109	431	1.01	3.45				PTC	Al	155
					195	168	665	1.40	4.78	147	126	500	1.09	3.72						
L	LU66DZ1	6.5	ST	RSIR	185	159	631	1.45	4.95	139	120	475	1.13	3.85				PTC	Al	157
					210	181	717	1.60	5.46	158	136	539	1.25	4.25						
L	LU70DZ1	7.0	ST	RSCR	200	172	682	1.56	5.32	150	129	513	1.21	4.14	4		CB	EPTC	Al	168
					230	198	785	1.65	5.63	173	149	590	1.28	4.38						

系列 Series	型号 Model	气缸容积 Displacement	冷却方式 Cooling Type	电机类型 Motor Type	ASHRAE (-23.3/54.4/32.2℃) 制冷量 Cooling Capacity			ASHRAE COP		CECOMAF (-25/55/32℃) 制冷量 Cooling Capacity			CECOMAF COP		运行电容 Run Capacitor	启动电容 StartCapacitor	认证 Certification	启动方式 Starter	电机 motor	壳体高度 Height "A"
		cm³			W	Kcal/h	Btu/h	W/W	EER	W	Kcal/h	Btu/h	W/W	EER	μF	μF				
220-240V～50Hz/60Hz R134a LBP																				
L	LU88DZ	7.5	ST	RSCR	208	179	710	1.50	5.12	156	134	534	1.17	3.98	5		CCC/KC/CB	PTC	Cu	170
					240	206	819	1.60	5.46	180	155	616	1.25	4.25						
L	LU88DZ1A	7.5	ST	RSCR	208	179	710	1.48	5.05	156	134	534	1.15	3.93	5		CB	PTC	Al	177
					240	206	819	1.55	5.29	180	155	616	1.21	4.12						
K	KK325DZ1	9.6	F	RSCR	270	232	921	1.40	4.78	203	175	693	1.09	3.72	5		CCC/VDE	PTC	Al	189
					325	279	1109	1.50	5.12	244	210	834	1.17	3.98						
K	K390DZ1	11.4	F	CSIR	325	279	1109	1.20	4.09	244	210	834	0.93	3.19		50	CCC/VDE/KC	CURRENT	Al	198
					385	331	1314	1.30	4.44	289	249	988	1.01	3.45						
115-127V～60Hz R134a L/MBP																				
D	D25XZ1	2.5	ST	RSIR	65	56	222	1.00	3.41	49	42	167	0.78	2.66			UL/INMETRO	PTC	Al	142
D	D30XZ1	3.0	ST	RSIR	85	73	290	1.00	3.41	64	55	218	0.78	2.66				PTC	Al	147
D	DK30XZ1	3.0	ST	RSCR	85	73	290	1.30	4.44	64	55	218	1.01	3.45	12		INMETRO	PTC	Al	147
115-127V～60Hz R134a LBP																				
A	AG100XZ1	3.6	ST	RSCR	100	86	341	1.42	4.85	75	65	257	1.11	3.77	6		INMETRO	PTC	Al	157
A	AG130XZ1	4.3	ST	RSCR	130	112	444	1.40	4.78	98	84	334	1.09	3.72	12		INMETRO	PTC	Al	157
L	LK56XZ1	5.6	ST	RSCR	185	159	631	1.50	5.12	139	120	475	1.17	3.98	12			PTC	Al	177
L	LM63XZ1	6.3	ST	ESCR	200	172	682	1.75	5.97	150	129	513	1.36	4.65	12		UL	EPTC	Al	177
L	LJ63XZ	6.3	ST	ESCR	200	172	682	1.78	6.07	150	129	513	1.39	4.73	12		UL	EPTC	Cu	176
L	LU66XZ1	6.6	ST	RSCR	210	181	717	1.56	5.32	158	136	539	1.21	4.14	12		UL	PTC	Al	177
L	LU70XZ1	7.0	ST	RSCR	230	198	785	1.66	5.66	173	149	590	1.29	4.41	12		UL/INMETRO	PTC	Al	177
K	KU325XZ1	9.6	F	RSCR	325	279	1109	1.55	5.29	244	210	834	1.21	4.12	12		CB	PTC	Al	189
115V～60Hz R134a LBP																				
D	DK25BZ1	2.5	ST	RSIR	66	57	225	1.30	4.44	50	43	169	1.01	3.45			UL	PTC	Al	152
K	KU250BZ1	7.6	F	RSCR	250	215	853	1.58	5.39	188	162	641	1.23	4.20	12		UL	PTC	Al	189
L	L86BZ1	8.6	ST	RSIR	265	228	904	1.30	4.44	199	171	680	1.01	3.45			UL	PTC	Al	177
K	K390BZ1	11.4	F	CSIR	385	331	1314	1.30	4.44	289	249	988	1.01	3.45		150	UL	CURRENT	Al	189
100V～50/60Hz R134a LBP																				
D	D25AZ1	2.5	ST	RSIR	55	47	188	0.80	2.73	41	36	141	0.62	2.12				PTC	Al	147
					65	56	222	1.00	3.41	49	42	167	0.78	2.66						
S	S53AZ1	5.3	ST	RSIR	140	120	478	1.20	4.09	105	91	359	0.93	3.19				PTC	Al	168
					170	146	580	1.30	4.44	128	110	436	1.01	3.45						
K	K390AZ	11.4	F	CSIR	325	279	1109	1.20	4.09	244	210	834	0.93	3.19		150		CURRENT	Cu	189
					385	331	1314	1.30	4.44	289	249	988	1.01	3.45						

测试工况 TEST CONDITION

测试工况Test Condition		低背压 LBP			中/高背压MBP
		ASHRAE	AHAM	CECOMAF	ASHRAE
蒸发温度	Evap. Temp. ℃	-23.3	-23.3	-25.0	+7.2
环境温度	Amb. Temp. ℃	+32.2	+32.2	+32.0	+35.0
冷凝温度	Cond. Temp. ℃	+54.4	+40.5	+55.0	+54.4
吸气温度	Suction Temp. ℃	+32.2	+32.2	+32.0	+35.0
过冷温度	Subcooling Temp. ℃	+32.2	+32.2	+55.0	+46.1

单位换算 CONVERSION TABLE

1 kcal/h=1.163W
1 kcal/h=3.968 Btu/h
1 W=0.8598 kcal/h
1 W=3.412 Btu/h
1 Btu/h=0.252 kcal/h
Capacity(at50Hz)×1.16=Capacity(at60Hz)
EER=COP×3.412

注：*表示开发中产品
EPTC：零功耗启动
CURRENT：电流式启动
POTENTIAL：电压式启动

NOTE：* Developing
EPTC：zero power electronic starter
CURRENT：current starting relay
POTENTIAL：potential starting relay

智能保鲜　高效低噪　以变制定　动力强劲

冰箱冷柜压缩机

用心来研发　技术来引领

商用系列 Commercial Series

系列 Series	型号 Model	马力 Horse Power	气缸容积 Displacement	冷却方式 Cooling Type	电机类型 Motor Type	ASHRAE (7.2/54.4/35℃) 制冷量 Cooling Capacity			ASHRAE COP		CECOMAF (5/55/32℃) 制冷量 Cooling Capacity			CECOMAF COP		运行电容 Run Capacitor	启动电容 StartCapacitor	认证 Certification	启动方式 Starter	电机 motor	壳体高度 Height"A"
		HP	cm³			W	Kcal/h	Btu/h	W/W	EER	W	Kcal/h	Btu/h	W/W	EER	μF	μF				
220-240V～50Hz R134a M/HBP																					
D	D5136CZ1	1/7	4.1	F	RSIR	420	361	1433	2.30	7.85	344	296	1175	2.05	6.98				PTC	Al	152
S	S6160CZ1	1/4	7.2	F	RSIR	750	645	2559	2.30	7.85	615	529	2098	2.05	6.98			CCC/CE	PTC	Al	167
L	L6170CZ	1/4+	7.9	F	CSIR	850	731	2900	2.30	7.85	697	599	2378	2.05	6.98		50	CCC/VDE	CURRENT	Cu	177
NE	NE5170CZ	1/3	9.8	F	RSIR	930	800	3173	2.20	7.51	763	656	2602	1.96	6.68			CCC/CE	CURRENT	Cu	196
NE	NE6188CZ	3/8	12.0	F	CSIR	1100	946	3753	2.30	7.85	902	776	3078	2.05	6.98		75	CCC/CE	CURRENT	Cu	196
K	K6210CZ	3/8	11.4	F	CSIR	1200	1032	4094	2.40	8.19	984	846	3357	2.14	7.29		75	CCC/CE	CURRENT	Cu	198
NE	NE6210CZ	1/2-	14.3	F	CSIR	1300	1118	4435	2.30	7.85	1066	917	3637	2.05	6.98		75	CCC	CURRENT	Cu	198
220-240V～50Hz/60Hz R134a M/HBP																					
L	L6170DZ1	1/4	7.9	F	CSIR	850	731	2900	2.20	7.51	697	599	2378	1.96	6.68		50		CURRENT	Al	177
						950	817	3241	2.30	7.85	779	670	2658	2.05	6.98						
K	K6210DZ	3/8	11.4	F	CSIR	1200	1032	4094	2.00	6.82	984	846	3357	1.78	6.07		75	CCC	CURRENT	Cu	198
						1300	1118	4435	2.10	7.17	1066	917	3637	1.87	6.38						
100V～50Hz/60Hz R134a M/HBP																					
K	K6212AZ	3/8	11.4	F	CSR	1200	1032	4094	2.30	7.85	984	846	3357	2.05	6.98	15	150		CURRENT	Cu	198
						1300	1118	4435	2.30	7.85	1066	917	3637	2.05	6.98						
220-240V～60Hz R134a M/HBP																					
K	K6212FZ1	3/8	12.7	F	CSIR	1400	1024	4777	2.10	7.17	1148	987	3971	1.87	6.38		75	CB/KC	CURRENT	Al	198
115V～60Hz R134a M/HBP																					
NE	NE6170BZ	1/4	9.0	F	CSIR	980	843	3343	2.20	7.51	804	691	2742	1.96	6.68		150	UL	CURRENT	Cu	196
NE	NE6188BZ	3/8	12.0	F	CSIR	1280	1101	4367	2.20	7.51	1050	903	3581	1.96	6.68		100	UL	CURRENT	Cu	196
220-240V～50Hz R404A M/HBP																					
NE	NE6210CK	2/5	9.0	F	CSIR	1250	1075	4265	1.80	6.14	1025	882	3497	1.60	5.47		75	CCC/CE	CURRENT	Cu	200
NE	NE6213CK	3/5	12.0	F	CSIR	1750	1505	5971	1.80	6.14	1435	1234	4896	1.60	5.47		75	CCC/CE	CURRENT	Cu	206
NCT	NCT6228CK1	11/4	23.6	F	CSR	3320	2855	11327	2.00	6.82	2722	2341	9289	1.78	6.07	25	100	CCC	POTENTIAL	Al	278
NCT	NCT6240CK	13/4	34.4	F	CSR	4800	4128	16377	2.10	7.17	3936	3385	13430	1.87	6.38	25	100	CCC	POTENTIAL	Cu	278
220-240V～60Hz R404A M/HBP																					
NE	NE6213DK	1/2	9.3	F	CSIR	1600	1376	5459	1.90	6.48	1230	1060	4197	1.68	5.73		75	KC/CB	CURRENT	Cu	198
NE	NE6219DK	3/4	13.5	F	CSR	2200	1892	7506	1.90	6.48	1804	1551	6155	1.69	5.77	15	75	KC/CB	CURRENT	Cu	198
NCT	NCT6228DK	1	23.6	F	CSR	3900	3353	13306	2.00	6.82	2932	2521	10005	1.56	5.31	25	100		POTENTIAL	Cu	278
115V～60Hz R404A M/HBP																					
NE	NE6213BK	3/4	12	F	CSR	2020	1737	6892	2.00	6.82	1656	1424	5649	1.77	6.04	20	75		CURRENT	Cu	200

DONPER GROUP

系列 Series	型号 Model	马力 Horse Power	气缸容积 Displacement	冷却方式 Cooling Type	电机类型 Motor Type	ASHRAE (-23.3/54.4/32.2℃) 制冷量 Cooling Capacity			COP		CECOMAF (-25/55/32℃) 制冷量 Cooling Capacity			COP		运行电容 Run Capacitor	启动电容 StartCapacitor	认证 Certification	启动方式 Starter	电机 motor	壳体高度 Height "A"
		HP	cm³			W	Kcal/h	Btu/h	W/W	EER	W	Kcal/h	Btu/h	W/W	EER	μF	μF				
220-240V～50Hz R404A L/MBP																					
L	LG68CK	3/8	6.8	F	CSIR	350	301	1194	1.30	4.44	263	226	898	1.01	3.45		75		CURRENT	Cu	177
NE	NE2150CK	1/2	12.0	F	CSR	600	516	2047	1.25	4.27	451	388	1539	0.97	3.32	6	75	CCC	CURRENT	Cu	200
NE	NE2170CK	3/4	13.5	F	CSR	700	602	2388	1.25	4.27	526	453	1796	0.97	3.32	6	75	CCC	CURRENT	Cu	200
NE	NE2178CK	1	16.7	F	CSR	850	731	2900	1.30	4.44	639	550	2181	1.01	3.45	15	75	CCC/VDE	CURRENT	Cu	200
NE	NE2178CKA	1	16.7	F	CSR	880	757	3002	1.40	4.78	662	569	2258	1.09	3.72	15	100	CCC	CURRENT	Cu	205
NE	NE2180CK	1	18.0	F	CSR	910	782	3104	1.30	4.44	684	588	2335	1.01	3.45	15	100	CCC	CURRENT	Cu	205
NCT	NCT2176CK1	1	23.5	F	CSR	950	817	3241	1.15	3.92	714	614	2437	0.89	3.05	25	100		POTENTIAL	Al	278
NV	NV2192CK	1	21.2	F	CSR	1000	860	3412	1.30	4.44	752	647	2565	1.01	3.45	25	100	CCC	POTENTIAL	Cu	239
NCT	NCT2195CK	1-1/2	31.2	F	CSR	1100	946	3753	1.15	3.92	827	711	2822	0.89	3.05	25	100	CCC/TUV	POTENTIAL	Cu	264
NCT	NCT2212CK	1-3/4	34.6	F	CSR	1400	1204	4776	1.20	4.09	1053	905	3592	0.93	3.19	25	100	CCC	POTENTIAL	Cu	278
220-240V～60Hz R404A L/MBP																					
NE	NE2134DK	1/2	12.0	F	CSR	670	576	2286	1.30	4.44	504	433	1719	1.01	3.45	6	75		CURRENT	Cu	200
NE	NE2170DK	3/4	13.5	F	CSR	750	645	2559	1.20	4.09	564	485	1924	0.93	3.19	15	75	KC/CB	CURRENT	Cu	200
NV	NV2192FK	1-1/8	21.2	F	CSR	1050	903	3582	1.25	4.27	789	679	2694	0.97	3.32	15	100	CCC	CURRENT	Cu	239
100V～50Hz/60Hz R404A L/MBP																					
NCT	NCT2195AK	1-1/2	31.2	F	CSR	1150	989	3923	1.10	3.75	865	743	2950	0.86	2.92	35	250		POTENTIAL	Cu	278
						1300	1118	4435	1.10	3.75	977	840	3335	0.86	2.92						
100V～50Hz/60Hz R1234yf L/MBP																					
L	L6170AL	1/4+	7.00	F	CSR	210	181	716	1.60	5.46	158	136	539	1.25	4.25	15	100		PTC	Cu	177
						240	206	818	1.65	5.63	180	155	616	1.28	4.38						

测试工况 TEST CONDITION

测试工况Test Condition		低背压 LBP			中/高背压MBP
		ASHRAE	AHAM	CECOMAF	ASHRAE
蒸发温度	Evap. Temp. ℃	-23.3	-23.3	-25.0	+7.2
环境温度	Amb. Temp. ℃	+32.2	+32.2	+32.0	+35.0
冷凝温度	Cond. Temp. ℃	+54.4	+40.5	+55.0	+54.4
吸气温度	Suction Temp. ℃	+32.2	+32.2	+32.0	+35.0
过冷温度	Subcooling Temp. ℃	+32.2	+32.2	+55.0	+46.1

单位换算 CONVERSION TABLE

1 kcal/h=1.163W
1 kcal/h=3.968 Btu/h
1 W=0.8598 kcal/h
1 W=3.412 Btu/h
1 Btu/h=0.252 kcal/h
Capacity(at50Hz)×1.16=Capacity(at60Hz)
EER=COP×3.412

注：*表示开发中产品
EPTC：零功耗启动
CURRENT：电流式启动
POTENTIAL：电压式启动

NOTE：* Developing
EPTC：zero power electronic starter
CURRENT：current starting relay
POTENTIAL：potential starting relay

DONPER GROUP

系列 Series	型号 Model	马力 Horse Power	气缸容积 Displacement	冷却方式 Cooling Type	电机类型 Motor Type	ASHRAE (-23.3/54.4/32.2℃) 制冷量 Cooling Capacity			COP		CECOMAF (-25/55/32℃) 制冷量 Cooling Capacity			COP		运行电容 Run Capacitor	启动电容 StartCapacitor	认证 Certification	启动方式 Starter	电机 motor	壳体高度 Height "A"
		HP	cm³			W	Kcal/h	Btu/h	W/W	EER	W	Kcal/h	Btu/h	W/W	EER	μF	μF				
220-240V～50Hz R290 L/MBP																					
S	S43CU1	1/4-	4.3	ST	RSIR	200	172	682	1.30	4.44	150	129	513	1.01	3.45			CCC/VDE	PTC	Al	168
S	SK43CU	1/4-	4.3	ST	RSCR	200	172	682	1.50	5.12	150	129	513	1.17	3.98	5		CCC/VDE	PTC	Cu	168
S	S50CU1	1/4+	5.0	ST	RSIR	220	189	751	1.30	4.44	165	142	564	1.01	3.45				PTC	Al	168
S	SU50CU1	1/4+	5.0	F	RSCR	220	189	751	1.55	5.29	165	142	564	1.21	4.12	5		CCC/VDE	PTC	Al	171
S	SZ50CU1	1/4+	5.0	F	RSCR	220	189	751	1.70	5.80	165	142	564	1.32	4.51	5		CCC/VDE	PTC	Al	176
L	L45CU1	1/3-	4.5	F	RSIR	255	219	870	1.30	4.44	192	165	654	1.01	3.45			CCC/VDE	PTC	Al	175
L	LK45CU1	1/3-	4.5	F	RSCR	255	219	870	1.50	5.12	192	165	654	1.17	3.98	5		CCC/VDE	PTC	Al	175
L	L58CU1	1/3+	5.8	F	RSIR	275	236	938	1.30	4.44	207	178	705	1.01	3.45			CCC/VDE	PTC	Al	168
L	LZ58CU	1/3+	5.8	F	RSCR	275	236	938	1.65	5.63	207	178	705	1.28	4.38	5		CCC/VDE	PTC	Cu	175
L	LJ58CU	1/3+	5.8	F	ESCR	275	236	938	1.83	6.24	207	178	705	1.42	4.86	5			EPTC	Cu	175
S	S68CU1	3/8+	6.8	F	RSIR	325	279	1109	1.30	4.44	244	210	834	1.01	3.45				PTC	Al	166
S	SK68CU1	3/8+	6.8	F	RSCR	325	279	1109	1.50	5.12	244	210	834	1.17	3.98	5			PTC	Al	166
L	LU68CU1	3/8+	6.8	F	RSCR	325	279	1109	1.60	5.46	244	210	834	1.25	4.25	5			PTC	Al	171
L	LZ68CU	3/8+	6.8	F	RSCR	325	279	1109	1.70	5.80	244	210	834	1.32	4.51	5		CCC/VDE	PTC	Cu	175
L	LJ68CU	3/8+	6.8	F	ESCR	325	279	1109	1.80	6.14	244	210	834	1.40	4.78	5			EPTC	Cu	177
	LJ68CU1	3/8+	6.8	F	ESCR	325	279	1109	1.80	6.14	244	210	834	1.40	4.78	5			EPTC	Al	177
L	L76CU1	1/2	7.6	F	RSIR	380	327	1297	1.30	4.44	286	246	975	1.01	3.45			CCC/VDE	PTC	Al	175
L	LK76CU1	1/2	7.6	F	RSCR	380	327	1297	1.50	5.12	286	246	975	1.17	3.98	5		CCC/VDE/CE	PTC	Al	175
L	LU76CU1	1/2	7.6	F	RSCR	380	327	1297	1.60	5.46	286	246	975	1.25	4.25	5			PTC	Al	177
L	LZ76CU	1/2	7.6	F	RSCR	380	327	1297	1.70	5.80	286	246	975	1.32	4.51	5		CCC/VDE	PTC	Cu	175
L	L83CU1	1/2+	8.3	F	CSIR	400	344	1365	1.40	4.78	301	259	1026	1.09	3.72		50	CCC/TUV/CE	CURRENT	Al	179
L	LK83CU	1/2+	8.3	F	RSCR	400	344	1365	1.50	5.12	301	259	1026	1.17	3.98	5		CCC/VDE	PTC	Cu	177
L	LK83CU1	1/2+	8.3	F	CSR	400	344	1365	1.50	5.12	301	259	1026	1.17	3.98	6	50	CCC/TUV/CE	CURRENT	Al	179
L	LU83CU	1/2+	8.3	F	CSR	400	344	1365	1.60	5.46	301	259	1026	1.25	4.25	6	50	CCC	CURRENT	Cu	179
L	L96CU1	3/4-	9.5	F	CSR	450	387	1535	1.50	5.12	338	291	1154	1.17	3.98	6	50	CCC	CURRENT	Al	179
L	LK96CU	3/4-	9.5	F	CSIR	450	387	1535	1.50	5.12	338	291	1154	1.17	3.98		50		CURRENT	Cu	177
L	LU100CU	3/4	9.5	F	CSR	460	396	1570	1.60	5.46	346	297	1180	1.25	4.25	6	50	CCC	CURRENT	Cu	179
K	K480CU1	3/4-	10.9	F	CSIR	480	413	1638	1.30	4.44	361	310	1231	1.01	3.45		50	CCC/VDE	CURRENT	Al	189
K	K480CU	3/4-	10.9	F	CSIR	480	413	1638	1.30	4.44	361	310	1231	1.01	3.45		50	CCC/VDE	CURRENT	Cu	189
K	KK480CU	3/4-	10.9	F	CSR	480	413	1638	1.50	5.12	361	310	1231	1.17	3.98	6	50	CCC/VDE/CB	CURRENT	Cu	198
K	KK480CU1	3/4-	10.9	F	CSR	480	413	1638	1.50	5.12	361	310	1231	1.17	3.98	6	50	CCC	CURRENT	Al	198
K	KK550CU	3/4	11.4	F	CSR	550	473	1877	1.50	5.12	414	356	1411	1.17	3.98	6	50	CCC/CE	CURRENT	Cu	198
K	KU550CU	3/4	11.4	F	CSR	550	473	1877	1.60	5.46	414	356	1411	1.25	4.25	6	50		CURRENT	Cu	198
NE	NE2150CU	3/5	13.5	F	CSIR	580	499	1979	1.30	4.44	436	375	1488	1.01	3.45		75	CCC	CURRENT	Cu	196
K	KK650CU	1/2	14.3	F	CSR	650	559	2218	1.50	5.12	489	420	1668	1.17	3.98	6	50	CCC/CE	CURRENT	Cu	198
K	KZ650CU	1/2	14.3	F	CSR	650	559	2218	1.70	5.80	489	420	1668	1.32	4.51	6	50		CURRENT	Cu	198
NE	NE2168CUA	3/4	16.7	F	CSR	780	671	2661	1.45	4.95	586	504	2001	1.13	3.85	15	100		CURRENT	Cu	205
NE	NE2178CU	1/4+	18.0	F	CSR	800	688	2730	1.30	4.44	602	517	2052	1.01	3.45	15	100	CCC	CURRENT	Cu	205
NV	NV2180CU	3/4-	25.1	F	CSR	900	774	3071	1.30	4.44	677	582	2309	1.01	3.45	15	75	CCC	CURRENT	Cu	239
NV	NV2195CU	3/4	27.8	F	CSR	1030	886	3514	1.30	4.44	774	666	2642	1.01	3.45	25	100	CCC	CURRENT	Cu	239

系列 Series	型号 Model	马力 Horse Power	气缸容积 Displacement	冷却方式 Cooling Type	电机类型 Motor Type	ASHRAE (-23.3/54.4/32.2℃) 制冷量 Cooling Capacity			COP		CECOMAF (-25/55/32℃) 制冷量 Cooling Capacity			COP		运行电容 Run Capacitor	启动电容 StartCapacitor	认证 Certification	启动方式 Starter	电机 motor	壳体高度 Height"A"
		HP	cm³			W	Kcal/h	Btu/h	W/W	EER	W	Kcal/h	Btu/h	W/W	EER	μF	μF				
160-260V～50Hz R290 L/MBP																					
S	SU50WU1	1/4+	5.0	F	RSCR	200	172	682	1.60	5.46	150	129	513	1.25	4.25	5		CB	PTC	Al	171
L	L58WU1	1/3+	5.8	F	RSCR	275	236	938	1.50	5.12	207	178	705	1.17	3.98	5		CB	PTC	Al	175
L	LU58WU1	1/3+	5.8	F	RSCR	275	236	938	1.60	5.46	207	178	705	1.25	4.25	5			PTC	Al	175
L	LZ58WU1	1/3+	5.8	F	RSCR	275	236	938	1.70	5.80	207	178	705	1.32	4.51	5			PTC	Al	175
L	L68WU1	3/8+	6.8	F	RSCR	325	279	1109	1.50	5.12	244	210	834	1.17	3.98	5		CB	PTC	Al	175
L	LZ68WU1	3/8+	6.8	F	RSCR	325	279	1109	1.70	5.80	244	210	834	1.32	4.51	6			PTC	Al	179
L	L76WU1	1/2	7.6	F	RSCR	375	322	1280	1.50	5.12	282	242	962	1.17	3.98	5		CB	PTC	Al	175
L	LZ76WU1	1/2	7.6	F	RSCR	375	322	1280	1.70	5.80	282	242	962	1.32	4.51	5			PTC	Al	175
K	K480WU1	3/4-	10.9	F	CSR	480	413	1638	1.30	4.44	361	310	1231	1.01	3.45	6	75		CURRENT	Al	198
K	K550WU1	3/4	11.4	F	CSR	550	473	1877	1.30	4.44	414	356	1411	1.01	3.45	6	75		CURRENT	Al	198
K	K650WU1	1/2	14.3	F	CSR	650	559	2218	1.30	4.44	489	420	1668	1.01	3.45	6	75		CURRENT	Al	198
115-127V～60Hz R290 L/MBP																					
S	S43XU1	1/4+	4.2	F	RSIR	200	172	682	1.30	4.44	150	129	513	1.01	3.45	15			PTC	Al	166
L	LZ43XU	1/4+	4.3	F	CSR	200	172	682	1.70	5.80	150	129	513	1.32	4.51	15	75	UL	CURRENT	Cu	175
L	LZ43XU1	1/4+	4.3	F	CSR	200	172	682	1.70	5.80	150	129	513	1.32	4.51		75		CURRENT	Al	175
S	S50XU1	1/3-	5.0	F	RSIR	260	224	887	1.30	4.44	195	168	667	1.01	3.45	15			PTC	Al	166
L	LZ45XU	1/3+	4.5	F	CSR	265	228	904	1.70	5.80	199	171	680	1.32	4.51	15	75	UL	CURRENT	Cu	175
L	LZ45XU1	1/3+	4.5	F	CSR	265	228	904	1.70	5.80	199	171	680	1.32	4.51		75		CURRENT	Al	175
L	L58XU1	3/8+	5.6	F	RSIR	320	275	1092	1.30	4.44	241	207	821	1.01	3.45	12			CURRENT	Al	168
L	LZ58XU	3/8+	5.6	F	CSR	320	275	1092	1.70	5.80	241	207	821	1.32	4.51	12	75	UL	CURRENT	Cu	175
L	LZ58XU1	3/8+	5.6	F	CSR	320	275	1092	1.70	5.80	241	207	821	1.32	4.51	15	75		CURRENT	Al	175
L	LZ72XU	1/2	7.2	F	CSR	400	344	1365	1.70	5.80	301	259	1026	1.32	4.51	15	75	UL	CURRENT	Cu	175
L	LZ72XU1	1/2	7.2	F	CSR	400	344	1365	1.70	5.80	301	259	1026	1.32	4.51	15	75		CURRENT	Al	175
L	LM72XU	1/2	7.2	F	CSR	400	344	1365	1.76	6.01	301	259	1026	1.37	4.67	15	75			Al	175
K	KK480XU	3/4-	9.6	F	CSR	480	413	1638	1.50	5.12	361	310	1231	1.17	3.98	15	150		CURRENT	Cu	189
L	LZ83XU	1/2+	8.3	F	CSR	480	413	1638	1.70	5.80	361	310	1231	1.32	4.51	15	75		CURRENT	Cu	175
K	KK550XU	3/4	10.9	F	CSR	550	473	1877	1.50	5.12	414	356	1411	1.17	3.98	15	150		CURRENT	Cu	198
K	KK650XU	3/4+	11.4	F	CSR	650	559	2218	1.50	5.12	489	420	1668	1.17	3.98		150		CURRENT	Cu	198
100V～50Hz/60Hz R600a L/MBP																					
S	S50AU1	1/4+	5.0	F	RSCR	213	183	727	1.15	3.92	160	138	546	0.89	3.05	12			PTC	Al	168
						260	224	887	1.30	4.44	195	168	667	1.01	3.45						
K	KK550AU	3/4	10.9	F	CSR	480	413	1638	1.40	4.78	361	310	1231	1.09	3.72	15	150		CURRENT	Cu	198
						550	473	1877	1.50	5.12	414	356	1411	1.17	3.98						
220-240V～50Hz/60Hz R290 L/MBP																					
S	SK43DU1	1/4+	4.3	F	RSCR	200	172	682	1.4	4.78	150	129	513	1.09	3.72	4		CB	PTC	Al	171
						230	198	785	1.55	5.29	173	149	590	1.21	4.12						
	SU50DU1	1/4+	5.0	F	RSCR	220	189	751	1.40	4.78	165	142	564	1.09	3.72	5		CB	PTC	Al	171
						260	224	887	1.60	5.46	195	168	667	1.25	4.25						
L	LK58DU1	3/8+	5.8	F	RSCR	275	236	938	1.50	5.12	207	178	705	1.17	3.98	5		CB	PTC	Al	175
						325	279	1109	1.50	5.12	244	210	834	1.17	3.98						
L	LZ58DU1	3/8+	5.8	F	RSCR	275	236	938	1.70	5.80	207	178	705	1.32	4.51	5			PTC	Al	175
						325	279	1109	1.70	5.80	244	210	834	1.32	4.51						
L	LK68DU1	1/2+	6.8	F	RSCR	325	279	1109	1.50	5.12	244	210	834	1.17	3.98	5		CCC/CB	PTC	Al	175
						380	327	1297	1.50	5.12	286	246	975	1.17	3.98						
L	LZ68DU1	1/2+	6.8	F	RSCR	325	279	1109	1.70	5.80	244	210	834	1.32	4.51	5			PTC	Al	175
						380	327	1297	1.70	5.80	286	246	975	1.32	4.51						

系列 Series	型号 Model	马力 Horse Power	气缸容积 Displacement	冷却方式 Cooling Type	电机类型 Motor Type	ASHRAE (-23.3/54.4/32.2℃) 制冷量 Cooling Capacity			COP		CECOMAF (-25/55/32℃) 制冷量 Cooling Capacity			COP		运行电容 Run Capacitor	启动电容 StartCapacitor	认证 Certification	启动方式 Starter	电机 motor	壳体高度 Height"A"
		HP	cm³			W	Kcal/h	Btu/h	W/W	EER	W	Kcal/h	Btu/h	W/W	EER	μF	μF				
220-240V～50Hz 60Hz R290 L/MBP																					
L	LK76DU1	3/5	7.6	F	RSCR	380	327	1297	1.50	5.12	286	246	975	1.17	3.98	5		CCC/CB	PTC	Al	175
						430	370	1467	1.50	5.12	323	278	1103	1.17	3.98						
K	K480DU	1/2+	9.6	F	CSIR	400	344	1365	1.20	4.09	301	259	1026	0.93	3.19		50	TUV	CURRENT	Cu	189
						500	430	1706	1.30	4.44	376	323	1283	1.01	3.45						
K	KK550DU	3/4	10.9	F	CSR	500	430	1706	1.50	5.12	376	323	1283	1.17	3.98	6	50	CB/KC	CURRENT	Cu	198
						580	499	1979	1.50	5.12	436	375	1488	1.17	3.98						
NE	NE2168DU	3/4-	16.7	F	CSR	750	645	2559	1.30	4.44	564	485	1924	1.01	3.45	6	75	CCC/TUV/ CE/VDE	CURRENT	Cu	200
						850	731	2900	1.30	4.44	639	550	2181	1.01	3.45						

系列 Series	型号 Model	马力 Horse Power	气缸容积 Displacement	冷却方式 Cooling Type	电机类型 Motor Type	ASHRAE (7.2/54.4/35℃) 制冷量 Cooling Capacity			COP		CECOMAF (5/55/32℃) 制冷量 Cooling Capacity			COP		运行电容 Run Capacitor	启动电容 StartCapacitor	认证 Certification	启动方式 Starter	电机 motor	壳体高度 Height"A"
		HP	cm³			W	Kcal/h	Btu/h	W/W	EER	W	Kcal/h	Btu/h	W/W	EER	μF	μF				
220-240V～50Hz R290 M/HBP																					
S	S6160CU1	4/5+	5.3	F	RSIR	700	602	2388	2.40	8.19	526	453	1796	1.87	6.37				PTC	Al	171
L	L6170CU	1/4+	5.8	F	CSIR	790	679	2695	2.50	8.53	594	511	2027	1.95	6.64		50	CCC	CURRENT	Cu	177
L	L6180CU	3/4-	6.8	F	CSIR	920	791	3139	2.50	8.53	692	595	2360	1.95	6.64		50	CCC/CE	CURRENT	Cu	179
L	L6186CU	3/4	7.6	F	CSIR	1000	860	3412	2.50	8.53	752	647	2565	1.95	6.64		50	CCC	CURRENT	Cu	179
L	L6196CU	1/3+	8.3	F	CSR	1100	946	3753	2.50	8.53	827	711	2822	1.95	6.64	6	50		CURRENT	Cu	179
L	L6212CU	2/5+	9.5	F	CSR	1300	1118	4436	2.50	8.53	977	840	3335	1.95	6.64	6	50		CURRENT	Cu	179
NE	NE6214CU	1/2+	12	F	CSR	1600	1376	5459	2.50	8.53	1203	1034	4105	1.95	6.64	15	75		CURRENT	Cu	200
NE	NE6217CU	3/5+	14.2	F	CSR	1900	1634	6483	2.30	7.85	1429	1228	4874	1.79	6.11	15	75		CURRENT	Cu	200

测试工况 TEST CONDITION

测试工况Test Condition		低背压 LBP			中/高背压MBP
		ASHRAE	AHAM	CECOMAF	ASHRAE
蒸发温度	Evap. Temp. ℃	-23.3	-23.3	-25.0	+7.2
环境温度	Amb. Temp. ℃	+32.2	+32.2	+32.0	+35.0
冷凝温度	Cond. Temp. ℃	+54.4	+40.5	+55.0	+54.4
吸气温度	Suction Temp. ℃	+32.2	+32.2	+32.0	+35.0
过冷温度	Subcooling Temp. ℃	+32.2	+32.2	+55.0	+46.1

单位换算 CONVERSION TABLE

1 kcal/h=1.163W
1 kcal/h=3.968 Btu/h
1 W=0.8598 kcal/h
1 W=3.412 Btu/h
1 Btu/h=0.252 kcal/h
Capacity(at50Hz)×1.16=Capacity(at60Hz)
EER=COP×3.412

注：*表示开发中产品
EPTC：零功耗启动
CURRENT：电流式启动
POTENTIAL：电压式启动

NOTE：* Developing
EPTC：zero power electronic starter
CURRENT：current starting relay
POTENTIAL：potential starting relay

DONPER GROUP

为全球冰箱、冷柜厂商提供一流的压缩机。

Provide first-class compressors for global refrigerator and freezer manufacturers.

压缩机外型尺寸图 Compressor Dimensions

变频系列 VSC Series

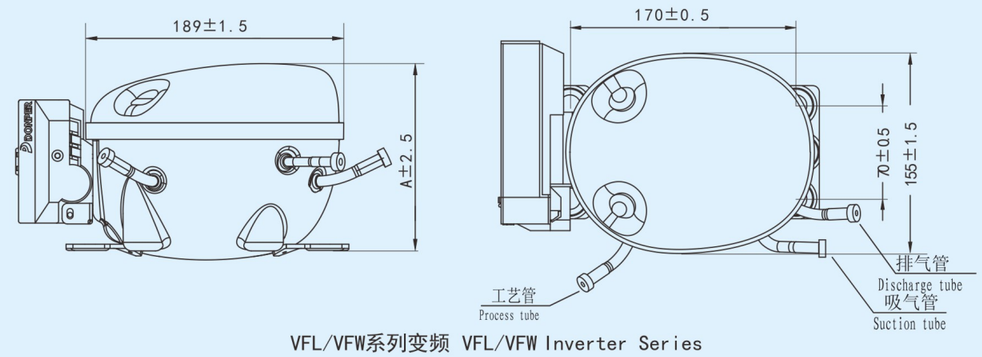

VFL/VFW系列变频 VFL/VFW Inverter Series

工艺管和吸气管不能互换

Suction tube and process tube can't be exchanged.

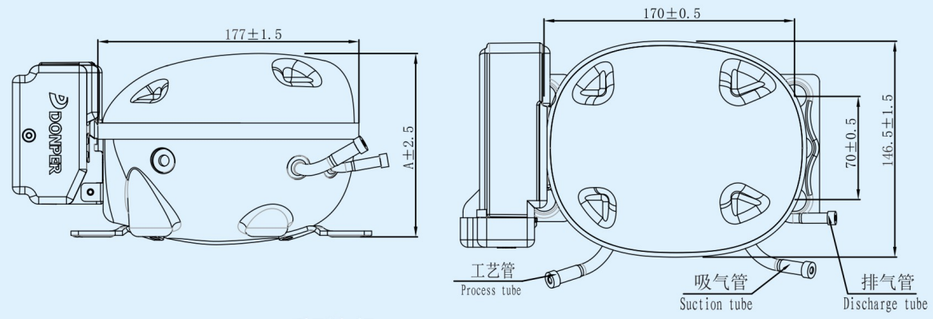

VFA系列变频 VFA Inverter Series

工艺管和吸气管不能互换

Suction tube and process tube can't be exchanged.

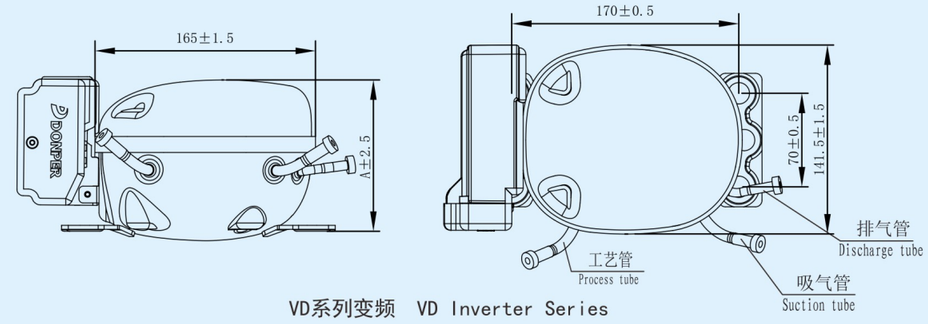

VD系列变频 VD Inverter Series

工艺管和吸气管不能互换

Suction tube and process tube can't be exchanged.

C系列 C Series

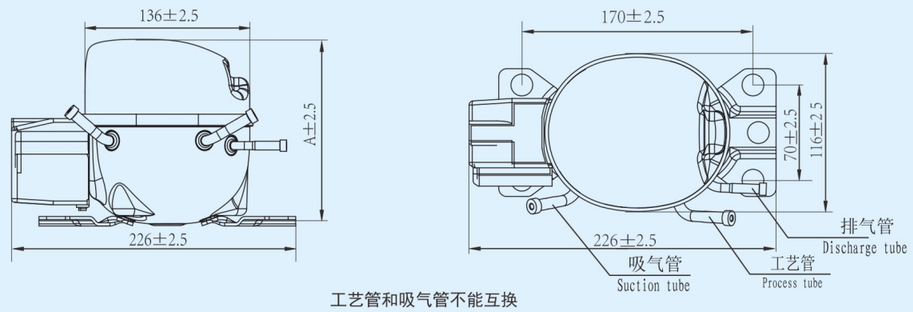

工艺管和吸气管不能互换
Suction tube and process tube can't be exchanged.

D系列 D Series

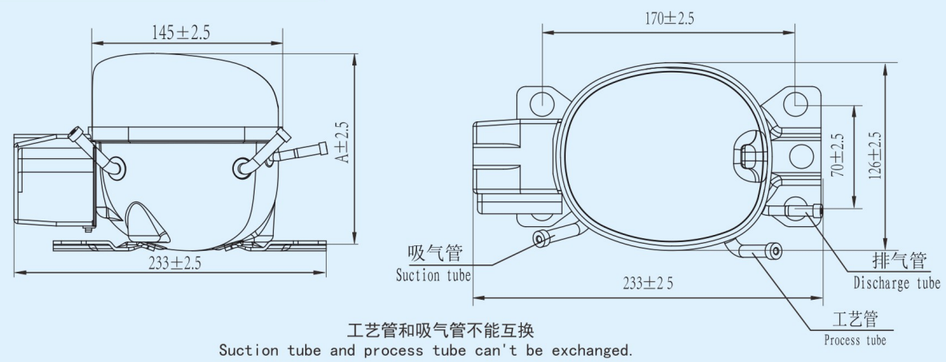

工艺管和吸气管不能互换
Suction tube and process tube can't be exchanged.

A系列 A Series

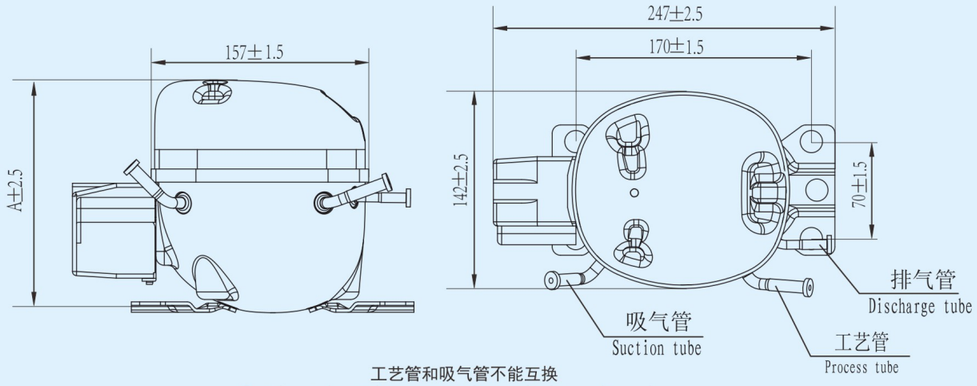

工艺管和吸气管不能互换
Suction tube and process tube can't be exchanged.

S系列 S Series

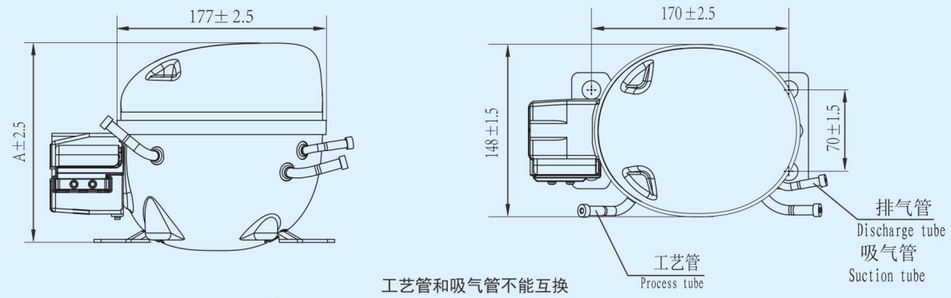

工艺管和吸气管不能互换
Suction tube and process tube can't be exchanged.

L系列 L Series

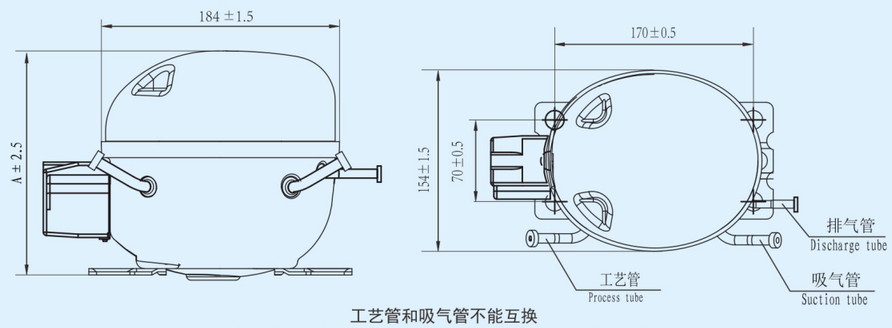

工艺管和吸气管不能互换
Suction tube and process tube can't be exchanged.

VC系列 VC Series

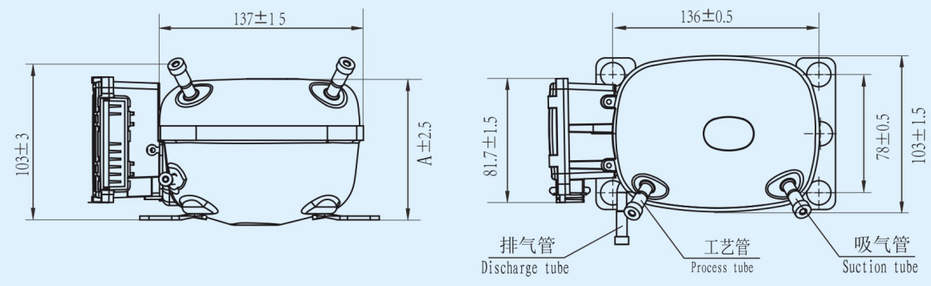

VC直流变频系列 VC Inverter Series

工艺管和吸气管不能互换
Suction tube and process tube can't be exchanged.

K系列 K Series

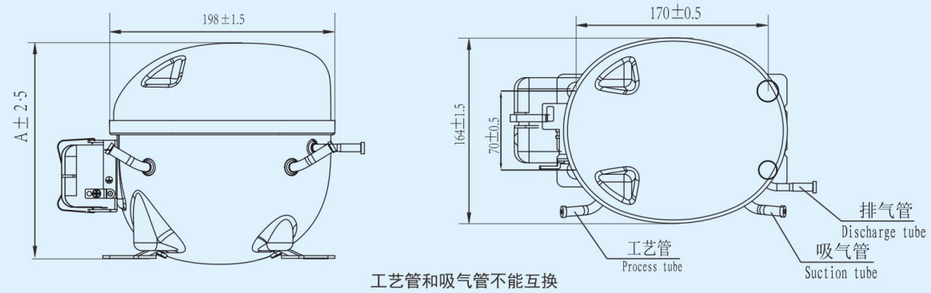

工艺管和吸气管不能互换
Suction tube and process tube can't be exchanged.

NE系列 NE Series

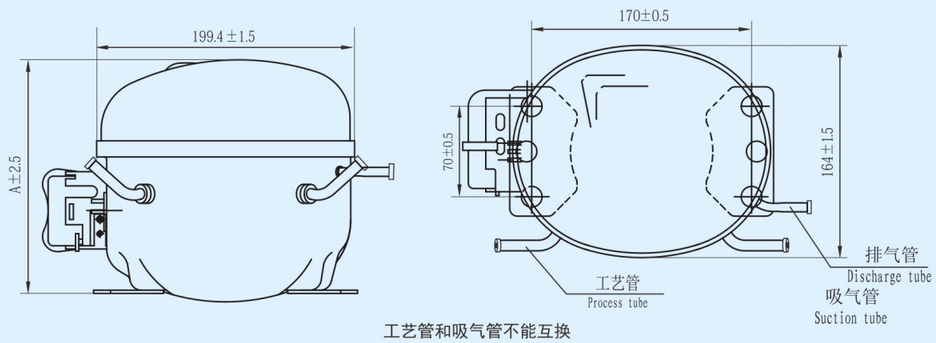

工艺管和吸气管不能互换
Suction tube and process tube can't be exchanged.

NV系列 NV Series

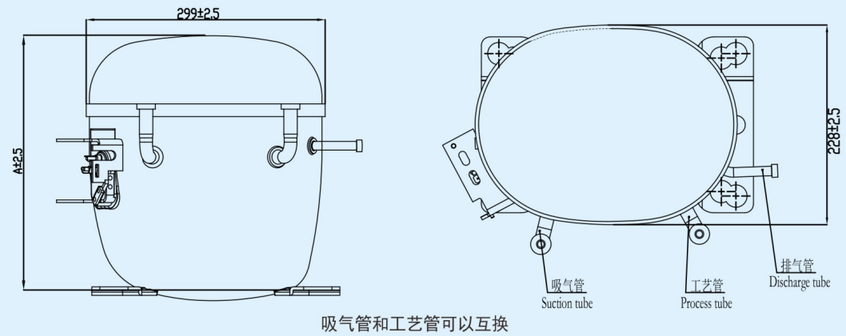

吸气管和工艺管可以互换
Suction tube and process tube can be exchanged

VK系列 VK Series

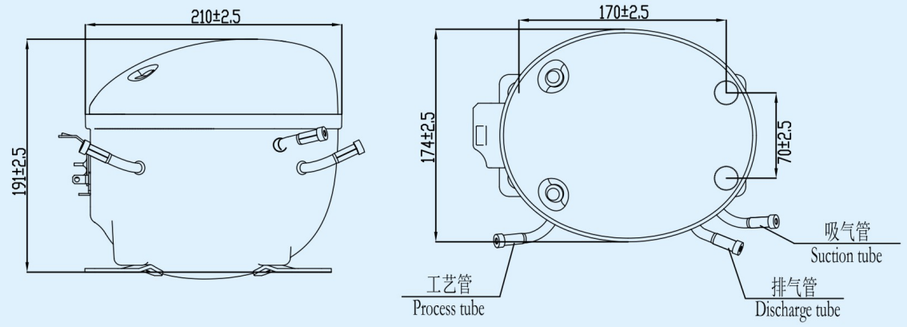

吸气管和工艺管不可以互换
Suction tube and process tube can not be exchanged

NCT系列 NCT Series

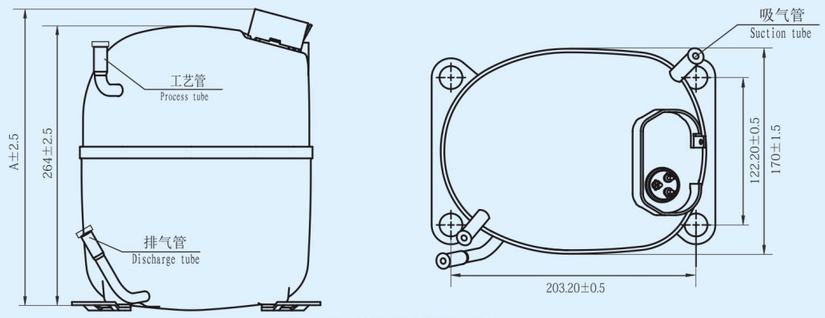

工艺管和吸气管不能互换
Suction tube and process tube can't be exchanged.

使用指南 USER'S GUIDE

一、产品电气接线图 Electrical Wiring Diagram

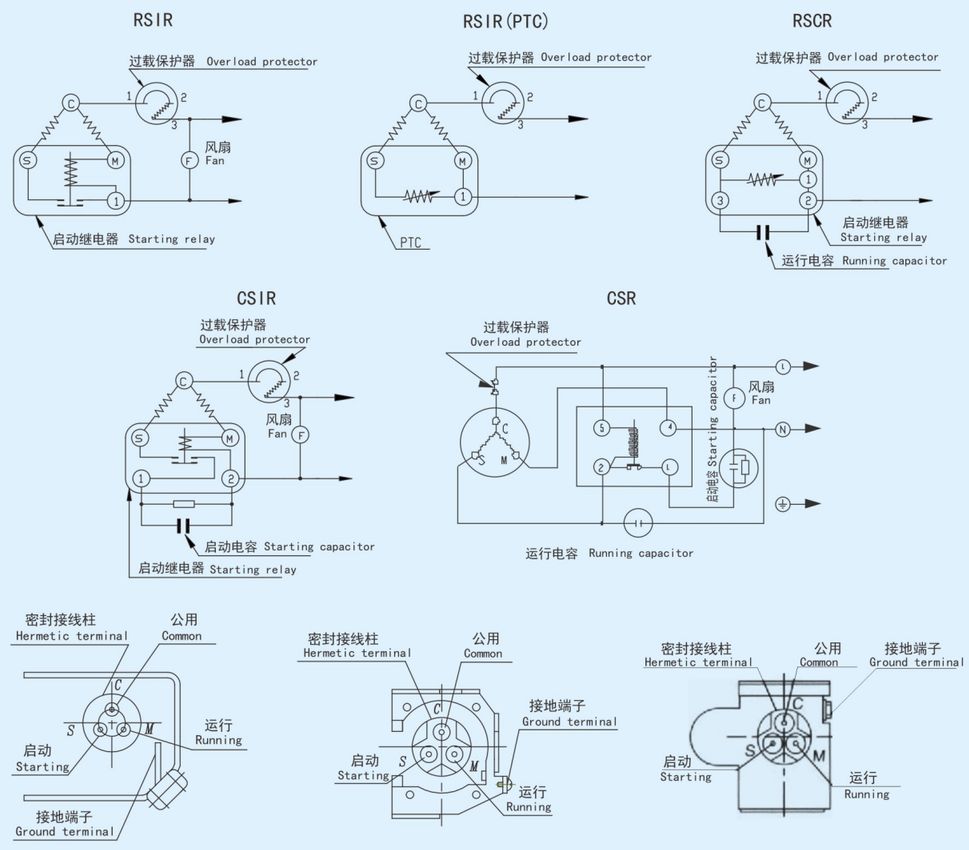

二、压缩机机脚与底板的安装 Fixing of mounting bracket and cabinet base

1. 地脚螺母 Hexagon nut
2. 弹簧垫圈 Spring washer
3. 平垫圈 Flat washer
4. 压缩机机脚 Compressor mounting bracket
5. 橡胶减振圈 Rubber grommet
6. 衬套 Sleeve
7. 安装底板 Cabinet base
8. 地脚螺栓 Screw

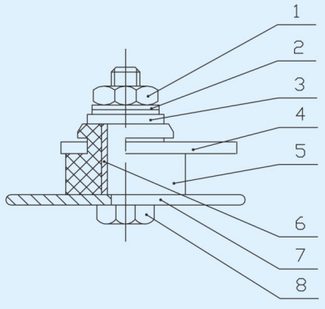

三、产品安装 Product mounting

1

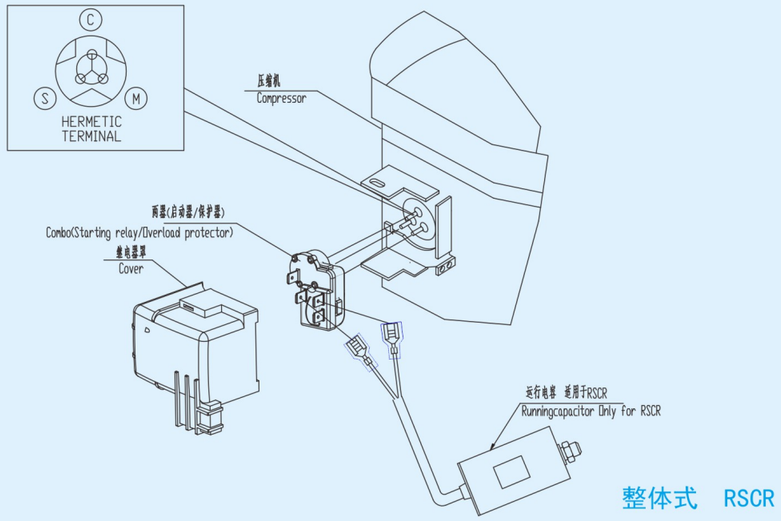

整体式 RSCR

2

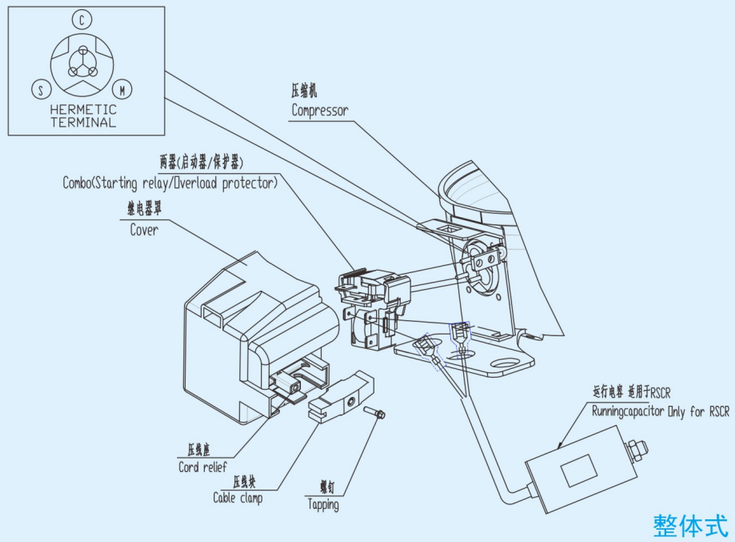

整体式 RSCR

使用指南 USER'S GUIDE

3

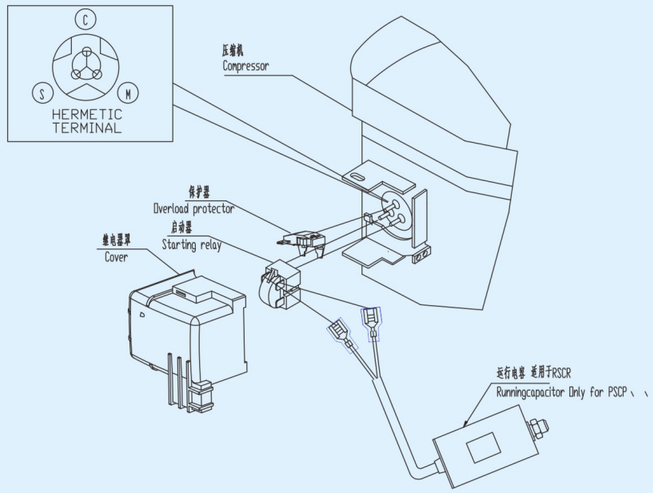

分体式 RSCR

4

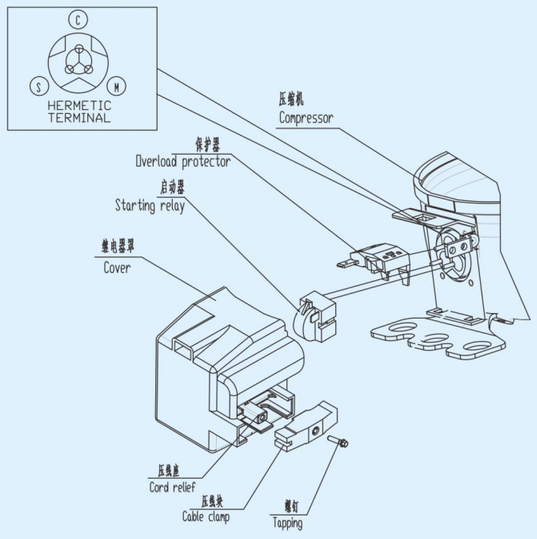

适用于 RSIR

5

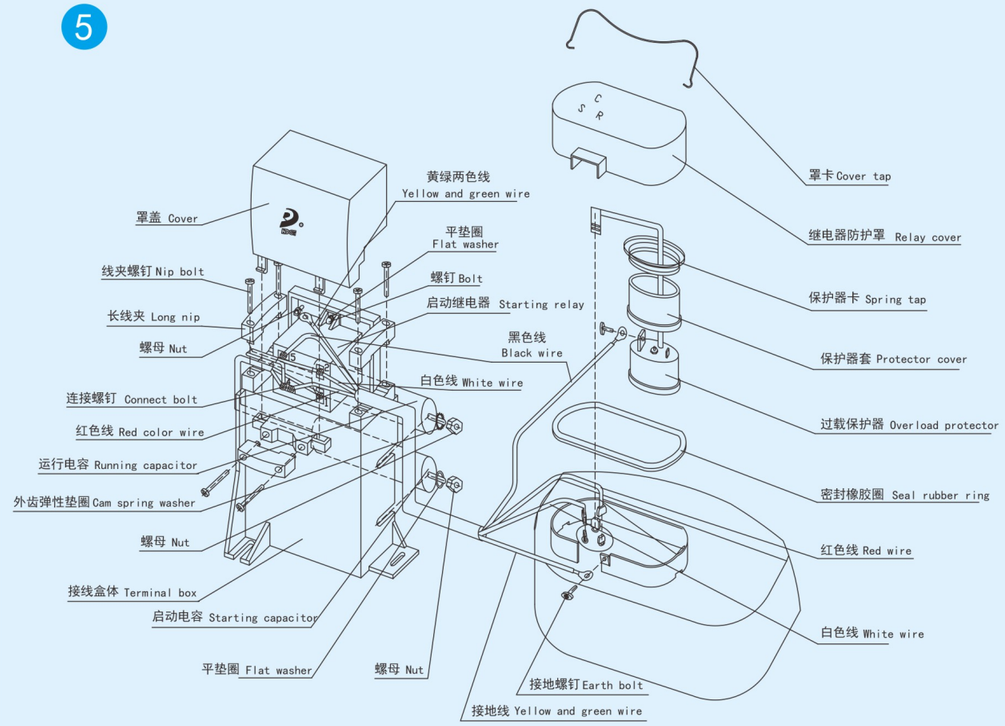

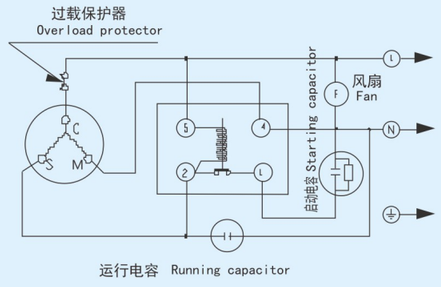

NCT系列

使用指南 USER'S GUIDE

四、变频压缩机产品接线 Frequency Inverter compressor wiring diagrams

直流DC

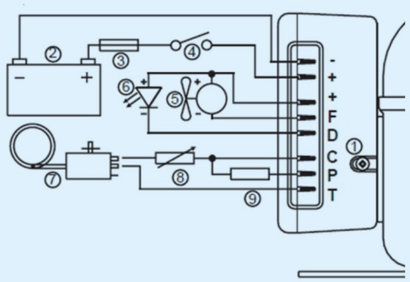

①电子单元 electronic unit
②电池 battery
③保险丝 fuse
④主开关（可选）master switch
⑤风扇（可选）fan
⑥LED-发光二极（可选）LED
⑦恒温调节器 thermostat
⑧预设转速电阻（可选）resistance
⑨预设电池保护电压电阻（可选）resistance

交流AC

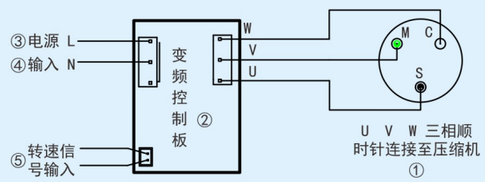

①三相顺时针连接至压缩机 The three phases are connected clockwise to the compressor
②变频控制板 VSC control board
③电源 power
④输入 input
⑤转速信号输入 rotating speed signal input

五、产品通用要求 General requirement

1、压缩机拔掉橡胶塞后，15分钟内必须装机，以免污物和潮气进入。

After removing the rubber plug, the compressor must be assembled with 15 mins, to avoid dirt and moisture entering.

2、压缩机在存放、运输或安装时，不得倾斜或倒置，同时避免撞击。

When the compressor is stored, transported or installed, it shall not be tilted or turned upside down to avoid collision.

3、压缩机工作时要求与地面水平放置，压缩机倾斜角度不得大于5度。

When the compressor is working, it should be placed horizontally with the ground. The inclination angle of the compressor should not be more than 5°

4、压缩机内注有东贝认可的最佳用量的冷冻油及冷冻油的品号。不得随意倒出或添加油量及更换油品。

The compressor is filled with the optimum amount of refrigeration oil approved by Donper. Do not pour out, add or change oil at will.

5、为了保证系统压力平衡，压缩机运行时间不得少于4分钟。

To ensure the system pressure balance, the compressor running time should not be less than 4 mins.

6、压缩机不能承受高额电压或者在真空条件下启动、运行，不能用压缩机进行系统抽真空。

Compressor can not withstand high voltage or start, operation in Vacuum condition, it cannot be used to vacuum the system.

7、制冷系统设计时，应充分考虑系统的回油。

When the refrigeration system is designed, the oil return of the system should be fully considered.

8、正常压缩机的工作环境温度不能高于43°C。在最高室温（43°C）连续运行时，冷凝压力和最高峰值压力不应超过下表值（针对特殊的使用环境，在选型前需要提前告知我们）。

The working ambient temperature of normal compressor should be no more than 43°C. When the compressor is continuously running at the highest room temperature, the condensing pressure and highest peak pressure should not exceed the following table value (for special adaptive environment, we need to be told in advance before model selection).

制冷剂Refrigerant	R600a	R134a	R290	R404A
最大冷凝压力Max. condensing pressure	0.87MPa	1.59MPa	2.01MPa	2.68MPa
最大峰值冷凝压力Max. Peak value condensing pressure	0.98MPa	2.0MPa	2.44MPa	3.0MPa
最高排气温度Max discharging gas temperature	110℃	120℃	130℃	130℃

9、如果需要将正常压缩机蒸发温度的使用范围增大，必须经过东贝认可。

If it is necessary to increase the use range of compressor evaporation temperature, it must be approved by Donper.

10、压缩机应存放于防雨雪、防潮、防晒区域。

Compressor should be stored in the area with protection against rain and snow, moisture, and sun.

11、压缩机附件（如启动继电器、过载保护器、电容等）交货时，未安装在压缩机上，而是装在压缩机附件箱内。

Compressor accessories (such as PTC, OLP, capacitor etc.) are not assembled with compressor when delivered, but inside the compressor accessories box.

12、在使用过程中，您有什么要求，请及时与我们取得联系，以便更好地为您服务。

In the process of use, if you have any requests, please contact us in time, in order to better serve you.

使用指南 USER'S GUIDE

六、R134a、R404A、R290、R1234yf系统特殊要求

Special Requirements for R134a, R404A, R290, R1234yf Systems

1、R134a、R404A、R290、R1234yf压缩机的三管敞口时间应尽可能短，最多不得超过10分钟。

The exposure time of three tubes of R134a、R404A、R290、R1234yf compressors should be as short as possible, no more than 10 mins.

2、R134a、R404A、R290、R1234yf压缩机内注入有东贝认可的专用冷冻油，不得随意添加、倒出或更换其它油品。

R134a, R404A, R290, R1234yf compressors are filled with special refrigeration oil approved by Donper. Please don' t add, pour out or replace other oil products at will.

3、R134a、R404A、R290、R1234yf压缩机的工作系统应分别使用相对应的干燥过滤器。

The working system of R134a, R404A, R290, R1234yf compressors should use the corresponding drying filter respectively.

4、R134a、R404A、R290、R1234yf压缩机的工作系统进行抽真空和充注制冷剂时，必须分别使用专门装置或设备，不得与其它工质混用。

When vacuum pumping and refrigerant filling are carried out in the working system of R134a, R404A, R290, R1234yf compressors, special device and equipment must be used respectively, and it cannot be mixed with other refrigerants.

5、制冷系统应严格控制氯离子、石蜡、硅油及水份含量。

The content of chloride ion, paraffin, silicone oil and water should be strictly controlled in the refrigeration system.

6、与R134a、R404A、R290、R1234yf相容性不能确定的有机物在制冷系统中不得使用。

Organics with uncertain compatibility with R134a, R404A, R290, R1234yf shall not be used in refrigeration systems.

七、R290应用说明 R290 Application Instruction

R290制冷剂又称丙烷，属于天然制冷剂中的一种，具有良好的热力性能，价格低廉，R290制冷剂中不含有氯原子，ODP值为零，对大气臭氧层不具有破坏作用，同时R290制冷剂的GWP值接近零，对地球的温室效应没有影响，完全绿色环保。

R290 refrigerant, also known as propane, a kind of natural refrigerant with good thermal performance and low price. R290 refrigerant does not contain chlorine atoms, and its ODP value is zero, which does not damage the atmospheric ozone layer. Meanwhile, the GWP value of R290 is close to zero, which has no effect on the earth' s green house effect and is completely green and environmentally friendly.